Questo disegno è di proprietà della ditta MITEC s.r.l.. La detenzione e la riproduzione sono vietate se non in possesso di un'autorizzazione scritta.

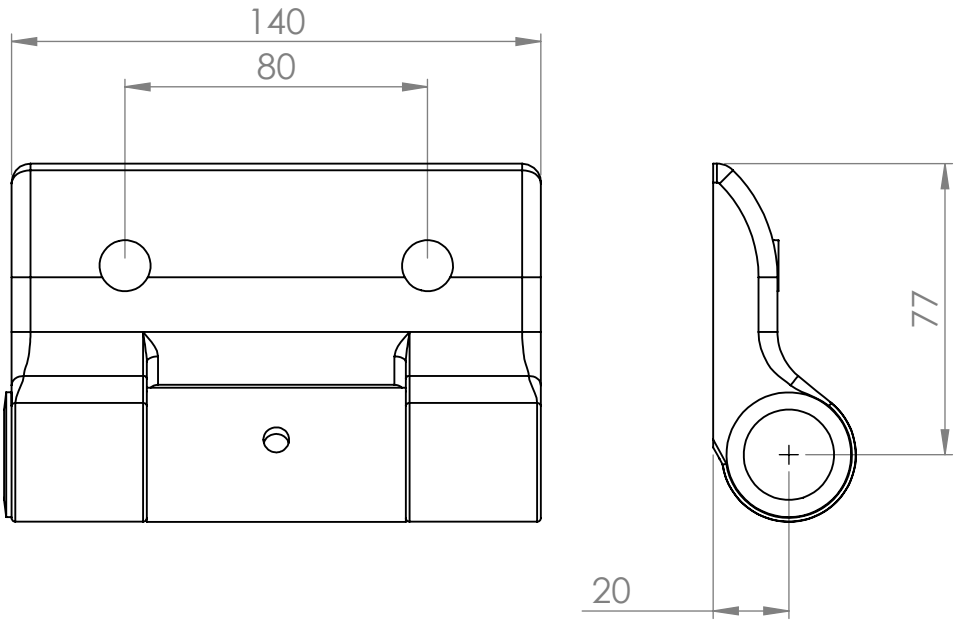

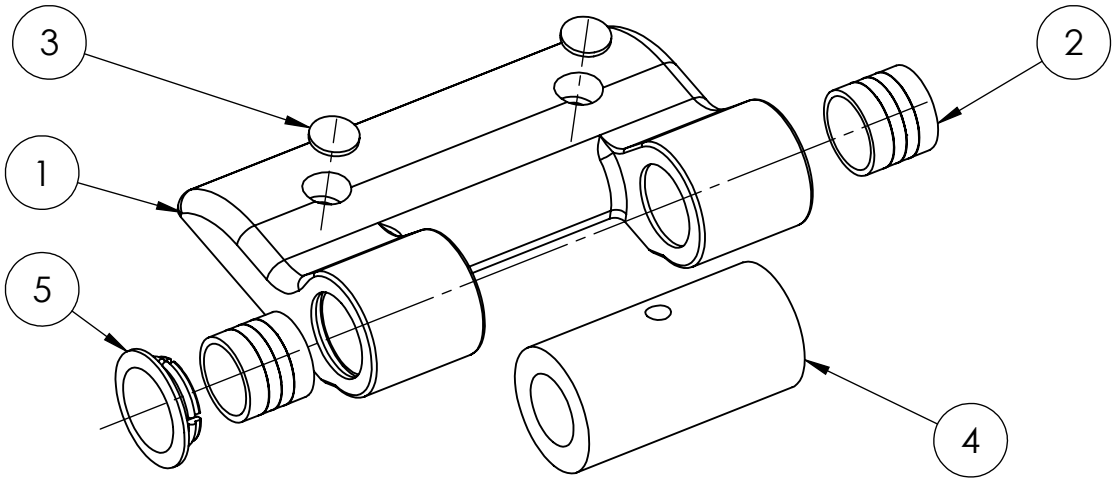

mitec®

CODICE MITEC: 170150008	CODICE CLIENTE:

Monocerniera in alluminio pressofuso senza battu

N.	DESCRIZIONE MODIFICA	DATA
1		
2		
3		
4		