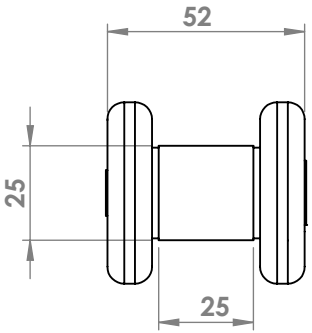

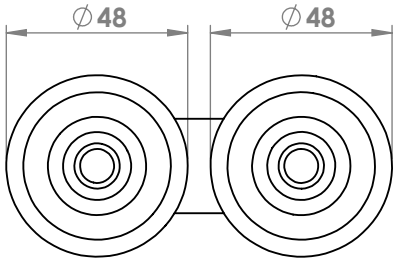

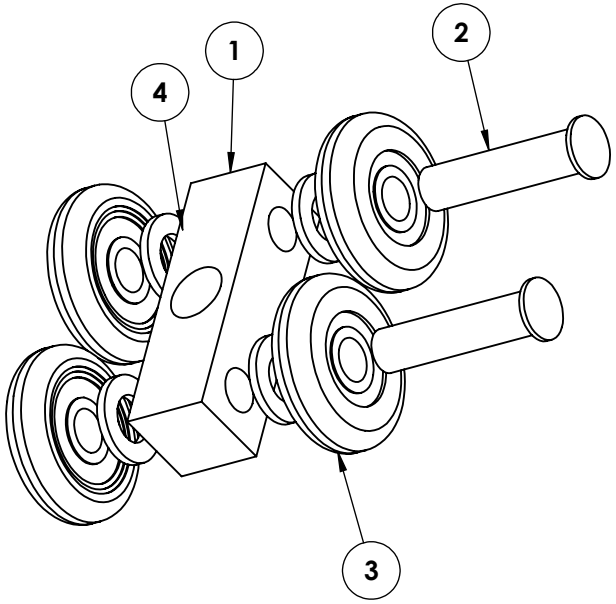

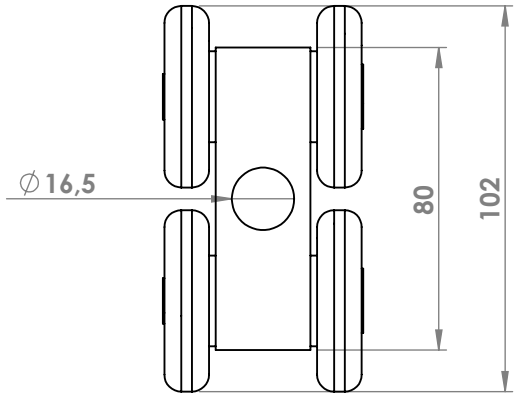

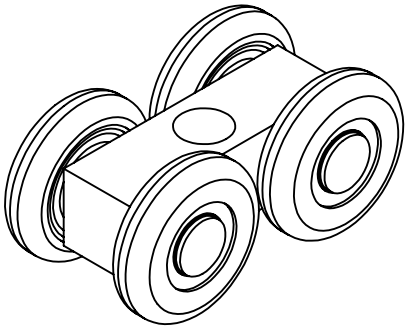

mitec®

CODICE MITEC:	170240001B	CODICE CLIENTE:

Carrello 4 ruote acciaio piccolo fori disassati cuscinetti ZZ

N.	DESCRIZIONE MODIFICA	DATA
1		
2		
3		
4		

Questo disegno è di proprietà della ditta MITEC s.r.l.. La detenzione e la riproduzione sono vietate se non in possesso di un'autorizzazione scritta.

Azienda con sistema di gestione qualità certificato da TÜV Italia / certificato Nr. 50 100 117 64 Rev.01