第64回　岡崎市民剣道大会
4月28日
岡崎中央総合公園　武道館

中学生男子１・２年の部

1 小林　光　六ツ美北中
2 伊與田　篤　額田中
3 川中　一翔　甲山中
4 林　大翔　梅園剣道教室
5 森本　桜羽　矢作中
6 岡野　蒼空　幸田中
7 杉崎　玄幸　愛教大附中
8 粟生　利輝　幸田南部中
9 渡邊　琉生虎　岡崎北中
10 深津　琳太郎　葵剣友会
11 堀田　煌斗　福岡中
12 中敷領　皐己　岡崎北中
13 石原　一樹　翔南中
14 亀澤　侑志　幸田南部中
15 佐竹　真和　幸田北部中
16 竹尾　颯泰　六ツ美北中
17 林　晃右　東海中
18 木村　晴輝　幸田中
19 松浦　悠斗　矢作北中
20 廣瀬　渉　岡少剣
21 柴田　清士郎　六少剣
22 新實　渉　甲山中
23 須藤　久瑛　愛知静心館
24 米山　虎佑　竜海中
25 松原　啓斗　福岡剣道スポーツ少年団
26 奥田　敢大　岡崎北中
27 宮本　有　幸田北部中
28 今泉　武琉　福岡中
29 中村　颯　東海中
30 吉見　陸翔　翔南中
31 小野　広翔　六少剣
32 長谷　柊志　幸田南部中
33 濱田　和希　六ツ美北中
34 長谷川　颯　甲山中
35 山下　登徳　梅園剣道教室
36 田中　千朗　常磐剣道クラブ
37 吉井　瑛奏　甲山中
38 稲吉　涼輔　幸田南部中
39 大山　虎之助　常磐中
40 星野　優　額田中
41 野間口　慶太　矢作北中
42 植田　琉真　幸田中
43 杉浦　善貴　岡崎北中
44 愛甲　真大　幸田北部中
45 弘津　宏志郎　岡少剣
46 板倉　良芽　愛知錬心館

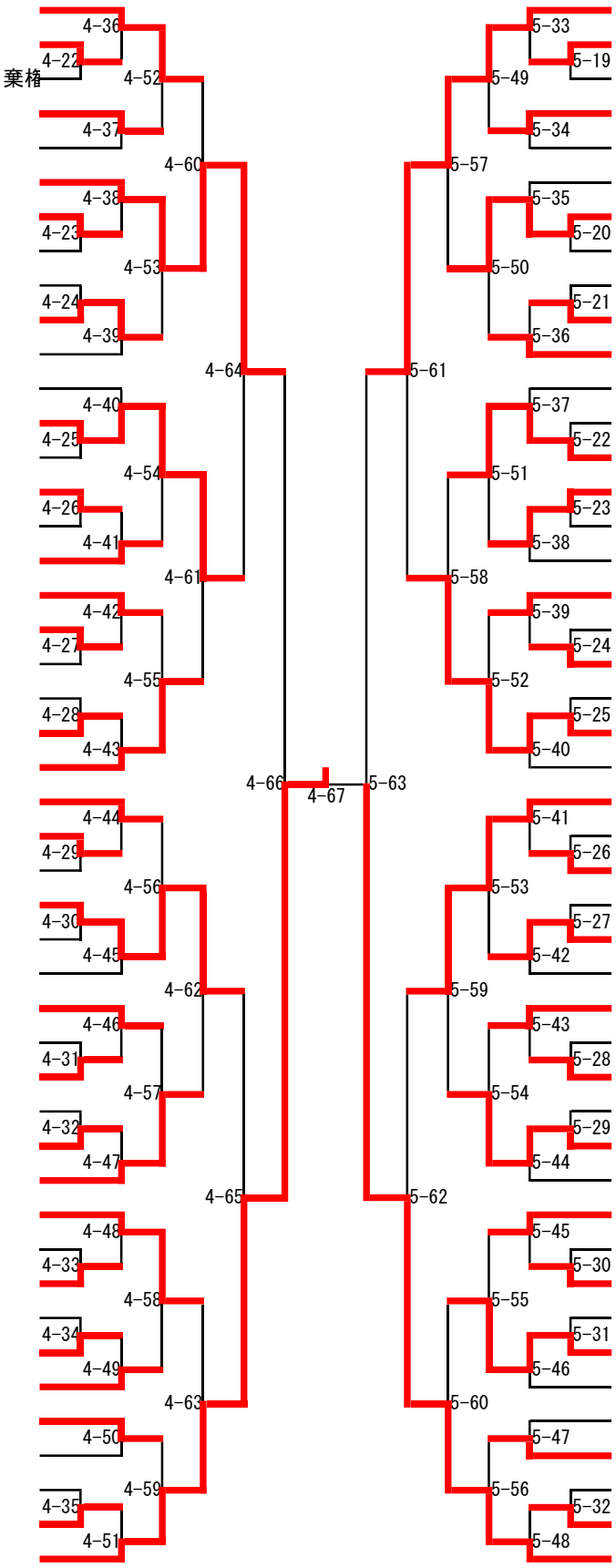

宮本　蒼生　翔南中　47
青山　竜己　岡少剣　48
倉田　晃成　東海中　49
川口　悠星　常磐中　50
中村　慶太　竜海中　51
舘　一輝　岡崎北中　52
小笠原　虎士　幸田南部中　53
藪谷　昊士　愛知錬心館　54
米津　瑛太　甲山中　55
酒井　心羽　六ツ美北中　56
林　悠眞　愛知静心館　57
久光　彩人　幸田中　58
塚本　燈真　岡崎北中　59
渡邉　温之　幸田南部中　60
片岡　龍希　額田中　61
田中　虎之助　常磐剣道クラブ　62
川上　昂　六少剣　63
田中　大翔　矢作中　64
髙橋　慶匡　矢作北中　65
曽我部　大翔　幸田南部中　66
磯野　成汰　幸田北部中　67
近藤　大和　六ツ美北中　68
蒲野　泰史　翔南中　69
安田　日向　愛教大附中　70
天野　新太　六ツ美北中　71
高瀬　稜也　翔南中　72
本多　謙吾　愛知静心館　73
清水　陸仁　額田中　74
本井　大惺　常磐剣道クラブ　75
吹上　波音　幸田少年剣志会　76
齋藤　蒼空　岡崎北中　77
小笠原　漣　福岡中　78
禿子　瑞稀　甲山中　79
早川　景彪　幸田南部中　80
小林　夕七　常磐中　81
髙島　蒼大　梅園剣道教室　82
神谷　祐人　額田中　83
千光士　蔵馬　幸田中　84
吉口　日陸　幸田南部中　85
大橋　昊　東レ居敬堂　86
菊地　一　矢作北中　87
レ　タイン　トゥン　竜海中　88
井伊　優介　東海中　89
天野　海里　甲山中　90
中谷　謙太　岡崎北中　91
山内　幹也　六ツ美北中　92