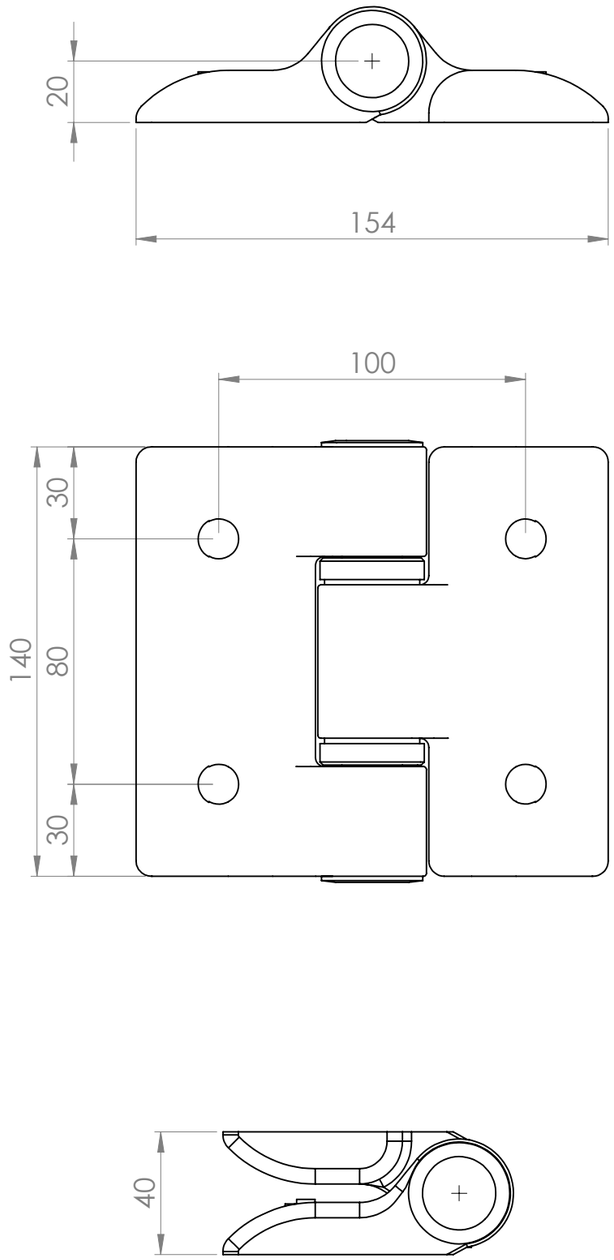

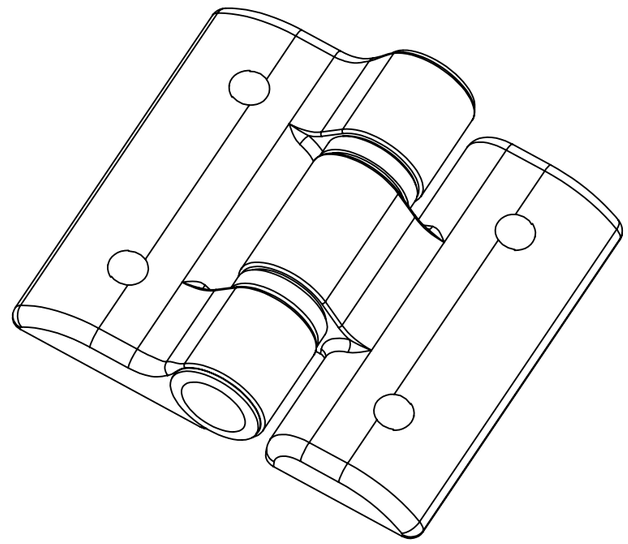

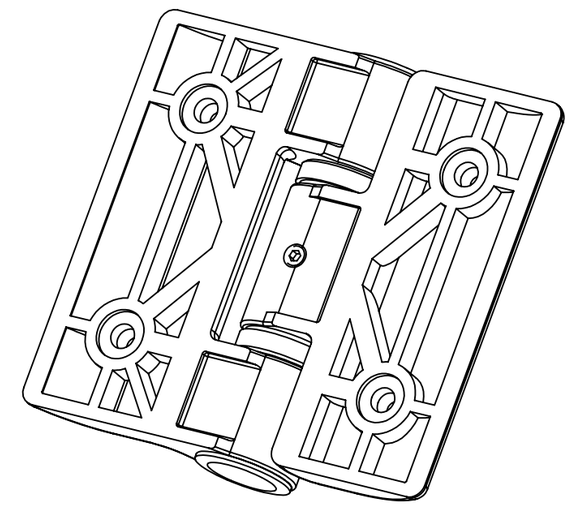

mitec®
Mitec srl
via Archimede, 640
Z.A. Case Castagnoli
47521 Cesena -FC-
tel. +39 0547 671084
fax +39 0547 671138
email: tecnico@mitecsrl.org

CODICE MITEC: 170140004

CERNIERA IN ALLUMINIO PRESSOFUSO
SENZA BATTUTA COMPLETA

N.	DESCRIZIONE MODIFICA	DATA

Questo disegno è di proprietà della ditta MITEC s.r.l.. La detenzione e la riproduzione sono vietate se non in possesso di un'autorizzazione scritta.

Azienda con sistema di gestione qualità certificato da TÜV Italia / certificato Nr. 50 100 117 64 Rev.01