ad: Genny Canton Studio 8720032 - 06/20

MCZ

www.mcz.it
www.mczgroup.it

Rivenditore / Händler

ALL SOULS OF FIRE

PELLET
IT / DE

Contents

004 — 005
UNA GAMMA COMPLETA / KOMPLETTE LINIE

192 — 193
DATI TECNICI / TECHNISCHE DATEN

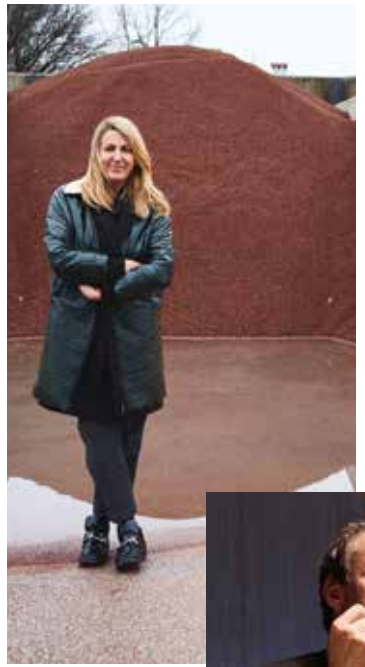

FOCUS DESIGN
012 / 050 / 138

PATRICIA URQUIOLA
MICHAEL GELDMACHER
PAOLA NAVONE
PER MCZ
/
FÜR MCZ

EASY
144 - 165

TUTTO QUELLO CHE SERVE AL GIUSTO PREZZO
/
ALLES WAS MAN BRAUCHT, ZU EINEM FAIREN PREIS

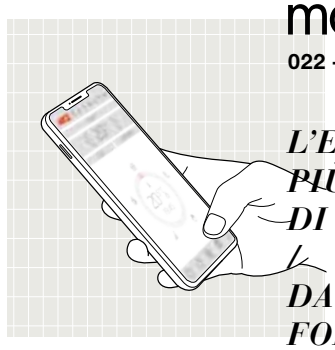

maestro
022 - 029

L'ESPERIENZA PIÙ AVANZATA DI CALORE
/
DAS FORTSCHRITTLICHSTE WÄRMEERLEBNIS

230 - 231
QUAL È LA PRIMA ENERGIA RINNOVABILE?
/
WAS IST DIE WICHTIGSTE ERNEUERBARE ENERGIEQUELLE?

SERGIOLEONI
212 - 229

LE STUFE IN CERAMICA SENZA TEMPO
/
DIE ZEITLOSEN KERAMIKÖFEN

MCZ Pellet

Una gamma completa / *Komplette Linie*

VERSIONI A VENTILAZIONE FORZATA
AUSFÜHRUNGEN MIT ZWANGSBELÜFTUNG

WALL
WALL ANGLE
8 kW
p. **010/180**

LOOP
8 kW
p. **016/181**

BERG
8 kW
p. **020/182**

HALO
HALO UP!
8 kW
p. **130/182**

ALYSSA
6 kW
p. **078/188**

TECLA
6 kW
p. **080/188**

AIKE
8 kW
p. **186/189**

EGO
EGO UP!
8 kW
p. **094/198**

STAR
STAR UP!
8 kW
p. **096/199**

SUITE
SUITE UP!
10 kW
p. **100/200**

CLUB
CLUB UP!
10 kW
p. **104/202**

MUSA
MUSA UP!
10 kW
p. **108/204**

DECÒ
8 kW
p. **118/191**

CUTE
8 kW
p. **122/191**

THEMA
8 kW
p. **124/192**

BOXTHERM
MAESTRO
60 / 70
6 kW/8,8 kW
p. **134/178**

NEW

MAY
7 kW
p. **146/192**

AMY
6,3 kW
p. **148/193**

GIÒ
8 kW
p. **150/193**

MAGGIE
10,1 kW
p. **152/194**

NEW

ALEA
7 kW
p. **156/195**

EASY P.168

VERSIONI AD ACQUA
HYDRO AUSFÜHRUNGEN

NEW

AKI
16,1/23,9 kW
p. **074/187**

EGO
HYDRO MATIC
12 kW
p. **094/198**

STAR
HYDRO MATIC
12 kW
p. **096/199**

SUITE
HYDRO MATIC
16/24 kW
p. **100/200**

CLUB
HYDRO MATIC
16/24 kW
p. **104/202**

MUSA
HYDRO MATIC
16/24 kW
p. **108/204**

VERSIONI AD ARIA CANALIZZATA
AUSFÜHRUNGEN MIT LUFTVERTEILUNG

MOOD
8 kW
p. **032/183**

CURVE
8 kW
p. **040/183**

NEW

FLOW
10 kW
p. **042/184**

REFLEX
8 kW
p. **046/184**

RAY
8 kW
p. **054/185**

DOC
9 kW
p. **058/185**

LINEA
9 kW
p. **062/186**

STREAM
12,1 kW
p. **066/186**

PHILO 14
14 kW
p. **070/187**

KLIN
8 kW
p. **082/189**

AIKE
8 kW
p. **086/189**

TILDA
10,1 kW
p. **090/190**

EGO
EGO UP!
10 kW
p. **094/198**

STAR
STAR UP!
10 kW
p. **096/199**

SUITE
SUITE UP!
12 kW
p. **100/200**

CLUB
CLUB UP!
12 kW
p. **104/202**

MUSA
MUSA UP!
12/14 kW
p. **108/204**

RAAM
8 kW
p. **160/195**

EASY P.168

VIVO 80
10,5 kW
p.
140/142/172

VIVO
MAESTRO 90
9/11 kW
p. **130/171**

JAZZ
30 kW
p. **112/190**

CLIO
16,3/22,8 kW
p. **154/194**

NEW

THEA
16,2/22,8 kW
p. **164/196**

EASY P.168

VIVO 80
16,7 kW (14kW)
p. **140/142/174**

VIVO 85
22,3 kW
p.**126/176**

NEW

VIVO MAESTRO
90 HYDRO
16 kW / 24 kW
p.**132/174**

Index

TONDE RUNDE

AIR

010 Wall
010 Wall Angle
016 Loop
020 Berg
030 Halo
030 Halo UP

COMFORT AIR

032 Mood
040 Curve
042 Flow

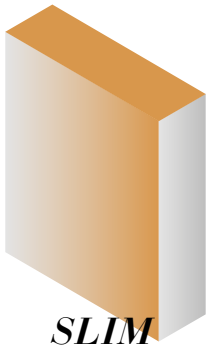

SLIM

AIR

156 Alea

COMFORT AIR

054 Ray
046 Reflex
160 Raam
058 Doc
062 Linea
066 Stream
070 Philo

HYDRO

164 Thea
074 Aki

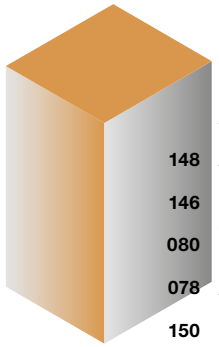

QUADRE QUADRATISCHE

AIR

148 Amy
146 May
080 Tecla
078 Alyssa
150 Giò
152 Maggie
082 Klin
056 Aike
090 Tilda
094 Ego
096 Star
100 Suite
104 Club
108 Musa
112 Jazz

COMFORT AIR

152 Maggie
082 Klin
086 Aike
090 Tilda
094 Ego
096 Star
100 Suite
108 Club
108 Musa

HYDRO

154 Clio
094 Ego
096 Star
100 Suite
104 Club
108 Musa

MINI

AIR

118 Decò
122 Cute
124 Thema

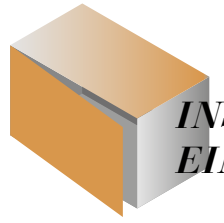

INSERTI EINSÄTZE

AIR

134 Boxtherm 60
134 Boxtherm 70

COMFORT AIR

140 Vivo 80
130 Vivo Maestro 90

HYDRO

140 Vivo 80 Hydro
132 Vivo Maestro 90 Hydro
126 Vivo 85 Hydro

SCEGLI LA TUA FORMA / WÄHLEN SIE IHRE FORM

TECNOLOGIE / TECHNOLOGIEN

022 Maestro
036 Comfort Air
116 Matic

166 Abaco
168 Dati tecnici / Technische Daten
210 Legenda

MCZ Pellet

UN PRODOTTO MIGLIORE / EIN BESSERES PRODUKT

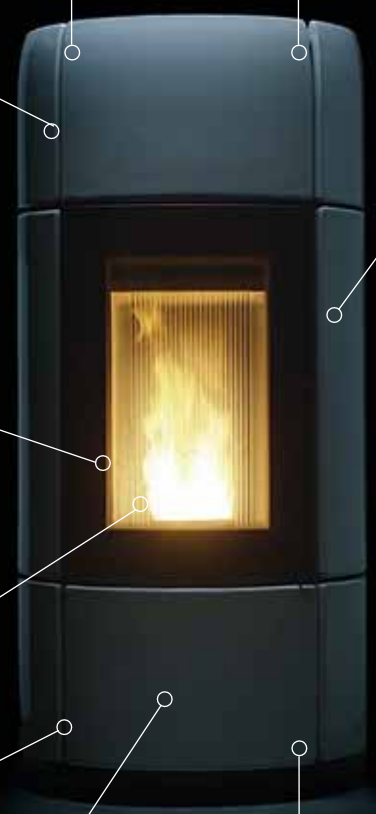

1

Accensione in 3 minuti
Einschaltung in 3 Minuten

quick start

2

Ventilazione escludibile
Ausschließbare Ventilation

no air

3

Gestione intelligente della combustione
Intelligentes Regelungssystem der Verbrennung

auto matic

4

Possibilità di installazione con scarico superiore o posteriore
Möglichkeit der Installation mit oberem oder hinteren Rauchgasabzug

5

Struttura ermetica
Hermetische Konstruktion

oyster

6

Fiamma silenziosa e dal movimento naturale
Geräuscharme Flamme mit natürlicher Bewegung

xl

7

Svuotamento cenere settimanale
Wöchentliche Ascheentleerung

8

Motoriduttori Brushless ad alta efficienza
Hochleistungs-Brushless-Getriebemotoren

brush less

9

Gestione e programmazione a distanza
Fernbedienung und -Programmierung

MCZ Pellet

Wall / Wall Angle AIR 8

design **PATRICIA URQUIOLA**

⟶ Technical data p.180

(IT) **Stufa a pellet senza bocchette frontali realizzata in acciaio nero con zoccolo disponibile in diverse finiture (Black, Stone, Terrazzo, Beton grey, Wood). Il particolare disegno della struttura che si accosta al muro nasconde gli elementi tecnici di collegamento della stufa contribuendo ad un design estremamente pulito.**
è disponibile anche una versione completamente tonda per applicazioni ad angolo.
Possibilità di escludere totalmente la ventilazione. Prodotto equipaggiato con candeletta in ceramica che garantisce dei tempi di accensione ridotti del 40%.
Scarico posteriore o superiore.
Questo prodotto offre più opzioni d'uso. Si può scegliere di usare il proprio smartphone, sia in casa che fuori, o di gestire la stufa in casa attraverso il telecomando freestanding con termostato ambiente (opzionale) o il pannello comandi (opzionale).

(DE) ***Pelletofen ohne frontale Luftöffnungen, aus schwarzem Stahl mit einem in verschiedenen Ausführungen erhältlichen Sockel (Black, Stone, Terrazzo, Beton grey, Wood). Das besondere Design der Struktur, die an der Wand angebracht wird, versteckt die technischen Anschlusselemente des Ofens und trägt zu einem extrem präzisen Bild bei. Für die Eckmontage steht auch eine vollkommen runde Version zur Verfügung. Möglichkeit, die Zwangsbelüftung völlig auszuschalten. Gerät mit Keramikzündkerze, die um 40 % reduzierte Einschaltzeiten gewährleistet. Rauchgasabzug hinten oder oben. Dieses Produkt bietet mehrere Verwendungsmöglichkeiten. Man hat die Wahl, ob man zur Steuerung des Ofens zu Hause oder von unterwegs das Smartphone verwenden möchte oder die Bedienung zu Hause per „freestanding" Fernbedienung mit Raumthermostat (optional) oder Bedientafel (optional) vorzieht.***

Black

Stone

Beton grey

Wood

Terrazzo

⟶
Scopri di più sulla tecnologia:
Entdecken Sie mehr über die Technologie:
MAESTRO p.022

Mi piace il fatto che le stufe siano oggetti smart, che nascono già per interagire e dialogare con noi.
/
Es gefällt mir, dass Pelletöfen stilvolle Objekte sind, denen die Interaktion mit uns, der Dialog mit uns, bereits innewohnt.

designer **PATRICIA URQUIOLA**

“Ho pensato a Wall come ad un elemento architettonico che possa conciliarsi e dialogare con l’interno della casa in cui si inserisce”.
/
„Ich habe mir den Ofen Wall als ein architektonisches Element vorgestellt, das zu den Innenräumen des Hauses passen muss, in das es integriert wird“.

Patricia Urquiola

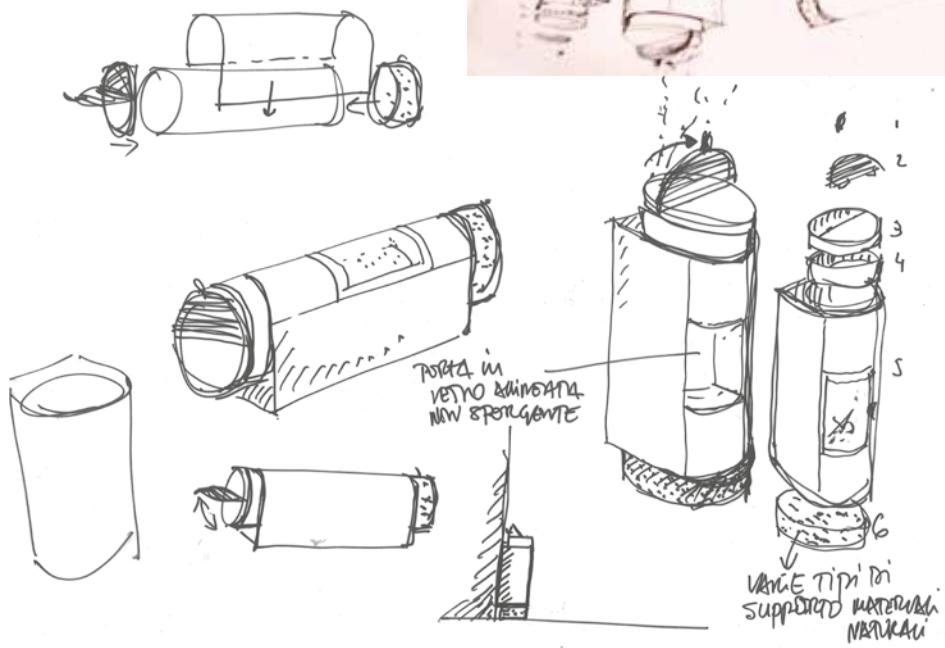

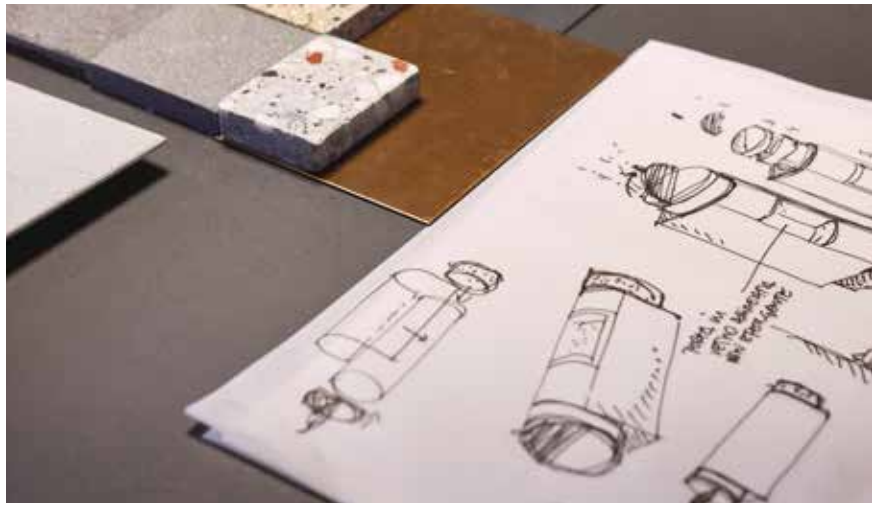

“Di MCZ mi ha colpito molto la potenzialità, l’apertura verso il mondo del design e della tecnologia, l’attenzione all’ambiente, la curiosità, l’attualità e il facile dialogo e lo scambio di idee. E il fatto che l’azienda fosse smart: in tutti i sensi!”
/
„Besonders gefallen hat mir das Potential von MCZ, seine Offenheit für die Welt des Designs und der Technologie, die Aufmerksamkeit, die es der Umwelt entgegenbringt, seine Neugierde, die Aktualität und die Einfachheit beim Dialog und beim Austausch von Ideen. Und die Tatsache, dass das Unternehmen smart ist: in jeder Hinsicht!“

Patricia Urquiola

Loop AIR 8

→ Technical data p.181

Loop AIR 8

MCZ Pellet

Loop AIR 8

→ Technical data p.181

(IT) **Stufa a pellet particolarmente indicata per una collocazione ad angolo. Realizzata con top e frontale in ghisa, rivestimento in acciaio color Black o Silver. Apertura top a scivolamento per caricamento pellet. Possibilità di escludere totalmente la ventilazione. Prodotto equipaggiato con candeletta in ceramica che garantisce dei tempi di accensione ridotti del 40%. Funzione di esclusione della ventilazione. Questo prodotto offre più opzioni d'uso. Si può scegliere di usare il proprio smartphone, sia in casa che fuori, o di gestire la stufa in casa attraverso il telecomando free-standing con termostato ambiente (opzionale) o il pannello comandi (opzionale).**

(DE) ***Pelletofen besonders geeignet zum Aufstellen in eine Ecke. Mit einer Topplatte und Front aus Gusseisen, Stahlverkleidung in den Farben Black oder Silver. Schiebeöffnung der Topplatte für die Pellet-Beschickung. Möglichkeit, die Zwangsbelüftung völlig auszuschalten. Gerät mit Keramikzündkerze, die eine um 40 % niedrigere Einschaltzeiten gewährleistet. Abschaltfunktion der Ventilation. Dieses Produkt bietet mehrere Verwendungsmöglichkeiten. Man hat die Wahl, ob man zur Steuerung des Ofens zu Hause oder von unterwegs das Smartphone verwenden möchte oder die Bedienung zu Hause per „freestanding" Fernbedienung mit Raumthermostat (optional) oder Bedientafel (optional) vorzieht.***

→
Scopri di più sulla tecnologia:
Entdecken Sie mehr über die Technologie:
MAESTRO p.022

Berg AIR 8

→ Technical data p.182

(IT) **Stufa a pellet senza bocchette frontali. Alla naturale proprietà della pietra di accumulare e rilasciare il caldo lentamente, la ventilazione forzata consente in più di riscaldare l'ambiente in breve tempo. Possibilità di escludere totalmente la ventilazione. Prodotto equipaggiato con candeletta in ceramica che garantisce dei tempi di accensione ridotti del 40%. Questo prodotto offre più opzioni d'uso. Si può scegliere di usare il proprio smartphone, sia in casa che fuori, o di gestire la stufa in casa attraverso il telecomando freestanding con termostato ambiente (opzionale) o il pannello comandi (opzionale).**

(DE) ***Pelletofen ohne frontale Luftöffnungen. Zu der natürlichen Eigenschaft des Steins, Wärme zu speichern und langsam abzugeben, gesellt sich die Zwangsbelüftung, wodurch in kurzer Zeit eine Erwärmung des Raums ermöglicht wird. Möglichkeit, die Zwangsbelüftung völlig auszuschalten. Gerät mit Zündkerze aus Keramik, die um 40% reduzierte Einschaltzeiten gewährleistet. Dieses Produkt bietet mehrere Verwendungsmöglichkeiten. Man hat die Wahl, ob man zur Steuerung des Ofens zu Hause oder von unterwegs das Smartphone verwenden möchte oder die Bedienung zu Hause per „freestanding" Fernbedienung mit Raumthermostat (optional) oder Bedientafel (optional) vorzieht.***

→
Scopri di più sulla tecnologia:
Entdecken Sie mehr über die Technologie:
MAESTRO p.022

L'ESPERIENZA PIÙ AVANZATA DI CALORE / DAS FORTSCHRITT-LICHSTE WÄRMEERLEBNIS

I PLUS / DIE STÄRKEN

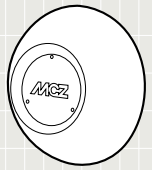

1

Sonda di temperatura Wi-Fi

Con Maestro è possibile avere una sonda Wi-Fi (opzionale) con connessione automatica, che potrai mettere in casa dove preferisci, anche in un'altra stanza: la stufa si regolerà per raggiungere la temperatura che vuoi proprio in quel punto.

Digitalbedientafel WLAN-Temperaturfühler

Bei Maestro ist es möglich einen Wi-Fi-Fühler (optional) mit automatischer Verbindung zu verwenden, den Sie zu Hause an einem beliebigen Ort, auch in einem anderen Raum, platzieren können: Der Ofen reguliert sich, um die von Ihnen an dieser Stelle gewünschte Temperatur zu erreichen.

2

Doppio Wi-Fi incluso

Per usare la stufa dal tuo smartphone è tutto già incluso, sia da casa (Wi-Fi Home) sia a distanza (Wi-Fi Remote), senza kit aggiuntivi.

Zwei WLANs inbegriffen

Für die Verwendung des Ofens über Ihr Smartphone von Zuhause (Wi-Fi-Home) als auch aus der Ferne (Wi-Fi-Remote), ist alles bereits inbegriffen, Sie brauchen keine zusätzlichen Bausätze.

3

Fiamma perfetta

Con Maestro la combustione è ottimale, genera meno cenere e lascia il vetro pulito. Tutto questo si traduce in minori consumi, minori emissioni e pulizie molto meno frequenti.

Perfekte Flamme

Bei Maestro ist die Verbrennung optimal, erzeugt weniger Asche und die Glasscheibe bleibt sauber. All dies führt zu einem niedrigeren Verbrauch, weniger Emissionen.

4

Più opzioni d'uso

Le stufe Maestro si adattano al tuo stile d'uso. Puoi scegliere di usare il tuo smartphone, sia in casa che fuori, o di gestire la stufa in casa attraverso il telecomando (opzionale) o il pannello comandi (opzionale).

Mehrere Verwendungsmöglichkeiten

Die Maestro Öfen passen sich Ihrem Verwendungsstil an.
Sie haben die Wahl, ob Sie zur Steuerung des Ofens zu Hause oder von unterwegs Ihr Smartphone verwenden möchten oder die Bedienung zu Hause per Fernbedienung (optional) oder Bedientafel (optional) vorziehen.

LE MODALITÀ DI GESTIONE DELLA STUFA / BEDIEN-MODALI-TÄTEN DES OFENS

1

Pannello digitale
Se sei abituato ad un uso più tradizionale, tutte le funzioni della App Maestro sono disponibili anche in un pannello digitale (opzionale), già configurato.

Digitalbedientafel
Wenn Sie eine traditionellere Verwendung bevorzugen, sind alle Funktionen der Maestro App auch in einer optionalen bereits konfigurierten digitalen Bedientafel verfügbar.

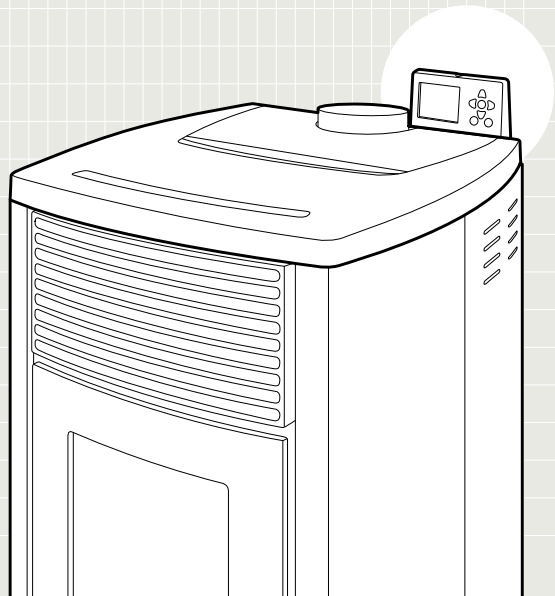

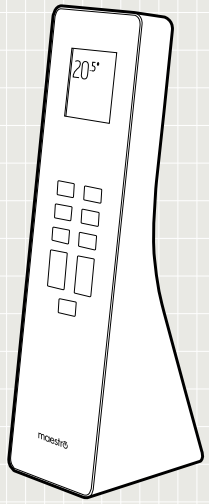

2

Telecomando freestanding
Telecomando con termostato ambiente per un controllo della temperatura ambiente, sempre visibile grazie al display e-ink (opzionale).

Freestanding Fernbedienung
Fernbedienung mit Raumthermostat zur Kontrolle der Zimmertemperatur, die dank e-ink Display (optional) immer sichtbar ist.

3

App
Per un controllo remoto della stufa dentro e fuori casa.

App
Fernsteuerung des Öfen zu Hause und unterwegs.

(IT) **Grazie ai 5 set preimpostati* della app Maestro (Comfort, Overnight, Power, Dynamic, Manual), da oggi la gestione della stufa è ancora più facile, il consumo del combustibile viene ottimizzato e migliora il comfort di utilizzo potendo arrivare ad una estrema silenziosità di funzionamento.**

(DE) ***Neue App mit 5 voreingestellten Einstellungen. Dank der 5 voreingestellten Einstellungen* der App Maestro (Comfort, Overnight, Power, Dynamic, Manual), ist die Bedienung des Ofens jetzt noch einfacher. Der Brennstoffverbrauch wird optimiert und verbessert den Bedienkomfort, weil eine extreme Geräuschlosigkeit des Betriebs erreicht werden kann.***

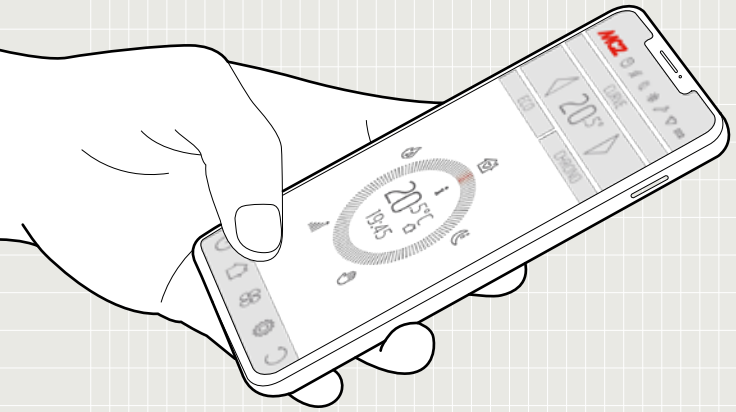

	Silenziosità * *Geräuschlosigkeit*	Comfort ** *Komfort*	Capacità di riscaldamento *Heizleistung*	Riduzione dei consumi *Reduzierung des Energieverbrauchs*
COMFORT	●●●●○	●●●●●	●●●○○	●●●●○
OVERNIGHT	●●●●●	●●●●●	●○○○○	●●●●●
POWER	●○○○○	●●○○○	●●●●●	●○○○○
DYNAMIC	●●●○○	●●●○○	●●●●○	●●●○○
MANUAL	●○○○○	●○○○○	●●●●○	●●○○○

* Funzioni attive solo per i modelli ad aria
Diese Funktionen sind nur für die belüfteten Modelle aktiv

** In funzionamento, in fase di accensione e spegnimento.
In Betrieb, in der Einschalt- und Ausschaltphase.

*** Emissione graduale calore, pulizia vetro e pulizia camera di combustione.
Stufenweise Wärmeabgabe, Reinigung der Glasscheibe und Reinigung der Brennkammer.

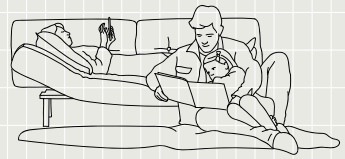

COMFORT

Ideale per tutte le situazioni che richiedono il massimo comfort.

Ideal in allen Situationen, die höchsten Komfort erfordern.

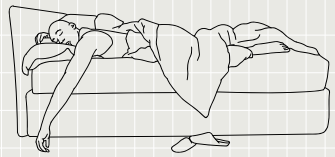

OVERNIGHT

Garantisce massima silenziosità (con rumorosità ridotta fino a 4 volte) e mantenimento della temperatura (anche a convezione naturale).

Gewährleistet maximale Geräuschlosigkeit (um bis zu 4 fach reduzierte Geräuschentwicklung) und Aufrechterhaltung der Temperatur (auch bei natürlicher Konvektion).

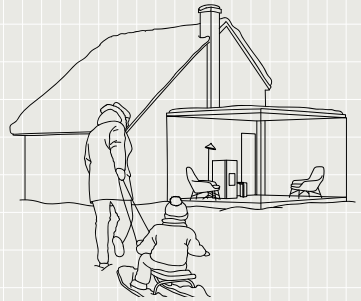

POWER

Quando serve riscaldare molto velocemente un ambiente (funzionamento al 110% della potenza per 20 minuti, riattivabile ogni ora).

Wenn ein Wohnraum sehr schnell aufgeheizt werden soll (Betrieb für 20 Minuten bei 110% Leistung, jede Stunde wieder aktivierbar).

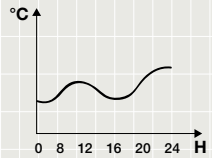

DYNAMIC

Quando si preferisce il tradizionale funzionamento in automatico con la possibilità di definire temperatura e ventilazione.

Wenn der traditionelle Automatikbetrieb bevorzugt wird, mit der Möglichkeit, Temperatur und Ventilation zu bestimmen.

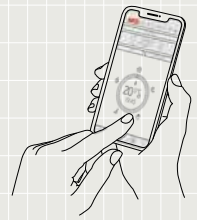

MANUAL

Quando si preferisce il tradizionale funzionamento in manuale con la possibilità di definire potenza e ventilazione, senza controlli sulla temperatura.

Wenn der traditionelle Handbetrieb bevorzugt wird, mit der Möglichkeit, Leistung und Ventilation ohne Temperaturkontrollen zu bestimmen.

Halo / Halo UP! AIR 8

⟶ Technical data p.182

(IT) Stufa a pellet senza bocchette frontali realizzata in acciaio nero e pannello frontale colorato (Aluminium, Silver, Dark, Bordeaux). Particolarmente indicata per una collocazione ad angolo. Possibilità di escludere totalmente la ventilazione.
Prodotto equipaggiato con candeletta in ceramica che garantisce dei tempi di accensione ridotti del 40%. Questo prodotto offre più opzioni d'uso. Si può scegliere di usare il proprio smartphone, sia in casa che fuori, o di gestire la stufa in casa attraverso il telecomando freestanding con termostato ambiente (opzionale) o il pannello comandi (opzionale).

(DE) Pelletofen ohne frontale Luftöffnungen aus schwarzem Stahl und mit farbiger Vorderplatte (Aluminium, Silver, Dark, Bordeaux). Besonders geeignet zum Aufstellen in einer Ecke. Möglichkeit, die Zwangsbelüftung völlig auszuschalten. Mit einer Keramikzündkerze, die um 40% reduzierte Einschaltzeiten gewährleistet, ausgestattetes Produkt. Dieses Produkt bietet mehrere Verwendungsmöglichkeiten. Man hat die Wahl, ob man zur Steuerung des Ofens zu Hause oder von unterwegs das Smartphone verwenden möchte oder die Bedienung zu Hause per „freestanding" Fernbedienung mit Raumthermostat (optional) oder Bedientafel (optional) vorzieht.

⟶
Scopri di più sulla tecnologia:
Entdecken Sie mehr über die Technologie:
MAESTRO p.022

Mood COMFORT AIR 8

→ Technical data p.183

Mood COMFORT AIR 8

MCZ Pellet

Mood COMFORT AIR 8

⟶ Technical data p.183

(IT) **Stufa a pellet canalizzabile di forma rotonda e dal design minimale, grazie all'assenza di bocchette frontali. Adatta per una collocazione ad angolo, ha top in alluminio verniciato nero e fianchi in acciaio color Bronze, Silver e Black. Possibilità di escludere totalmente la ventilazione. Prodotto equipaggiato con candeletta in ceramica che garantisce dei tempi di accensione ridotti del 40%. Questo prodotto offre più opzioni d'uso. Si può scegliere di usare il proprio smartphone, sia in casa che fuori, o di gestire la stufa in casa attraverso il telecomando freestanding con termostato ambiente (opzionale) o il pannello comandi (opzionale).**

(DE) ***Kanalisierbarer Pelletofen mit runder Form und minimalistischem Design, dank dem Fehlen frontaler Luftöffnungen. Der Ofen ist zum Aufstellen in einer Ecke geeignet und hat eine Top-Platte aus schwarz lackiertem Aluminium und Seitenwände aus Stahl in den Farben Bronze, Silver und Black. Möglichkeit, die Zwangsbelüftung völlig auszuschalten. Mit einer Keramikzündkerze, die um 40% reduzierte Einschaltzeiten gewährleistet, ausgestattetes Produkt. Dieses Produkt bietet mehrere Verwendungsmöglichkeiten. Man hat die Wahl, ob man zur Steuerung des Ofens zu Hause oder von unterwegs das Smartphone verwenden möchte oder die Bedienung zu Hause per „freestanding" Fernbedienung mit Raumthermostat (optional) oder Bedientafel (optional) vorzieht.***

⟶
Scopri di più sulla tecnologia:
Entdecken Sie mehr über die Technologie:
MAESTRO p.022
COMFORT AIR p.036

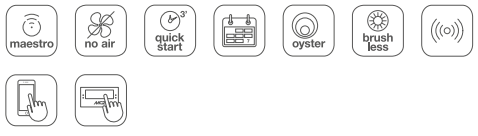

Comfort Air

1

I primi diffusori di design
disponibili in più finiture (metallo, vetro o ceramica), con l'esclusiva funzione di illuminazione.

***Die ersten Design-Luftverteiler**, die in mehreren Ausführungen (Metall, Glas oder Keramik) verfügbar sind und mit der exklusiven Beleuchtungsfunktion.*

SOFT

FLOAT

MINIMAL

FLIP

2

Aria calda canalizzabile
fino a 8 metri.

*Bis zu 8 Meter **kanalisierbare Warmluft.***

3

Diffusori posizionabili liberamente,
anche in prossimità del pavimento.

*Auch in unmittelbarer Nähe des Fußbodens **frei positionierbare Luftverteiler**.*

4

Facilità di installazione e manutenzione
grazie a diametri contenuti (60mm e 100mm).

***Benutzerfreundliche Installation und Wartung** dank der maßvollen Durchmesser (60 mm und 100 mm).*

5

Controllo totale della diffusione dell'aria
grazie a due ventilatori indipendenti ragolabili elettronicamente.

***Vollständige Steuerung der Luftverteilung** dank zwei unabhängigen elektronisch regulierbaren Ventilatoren.*

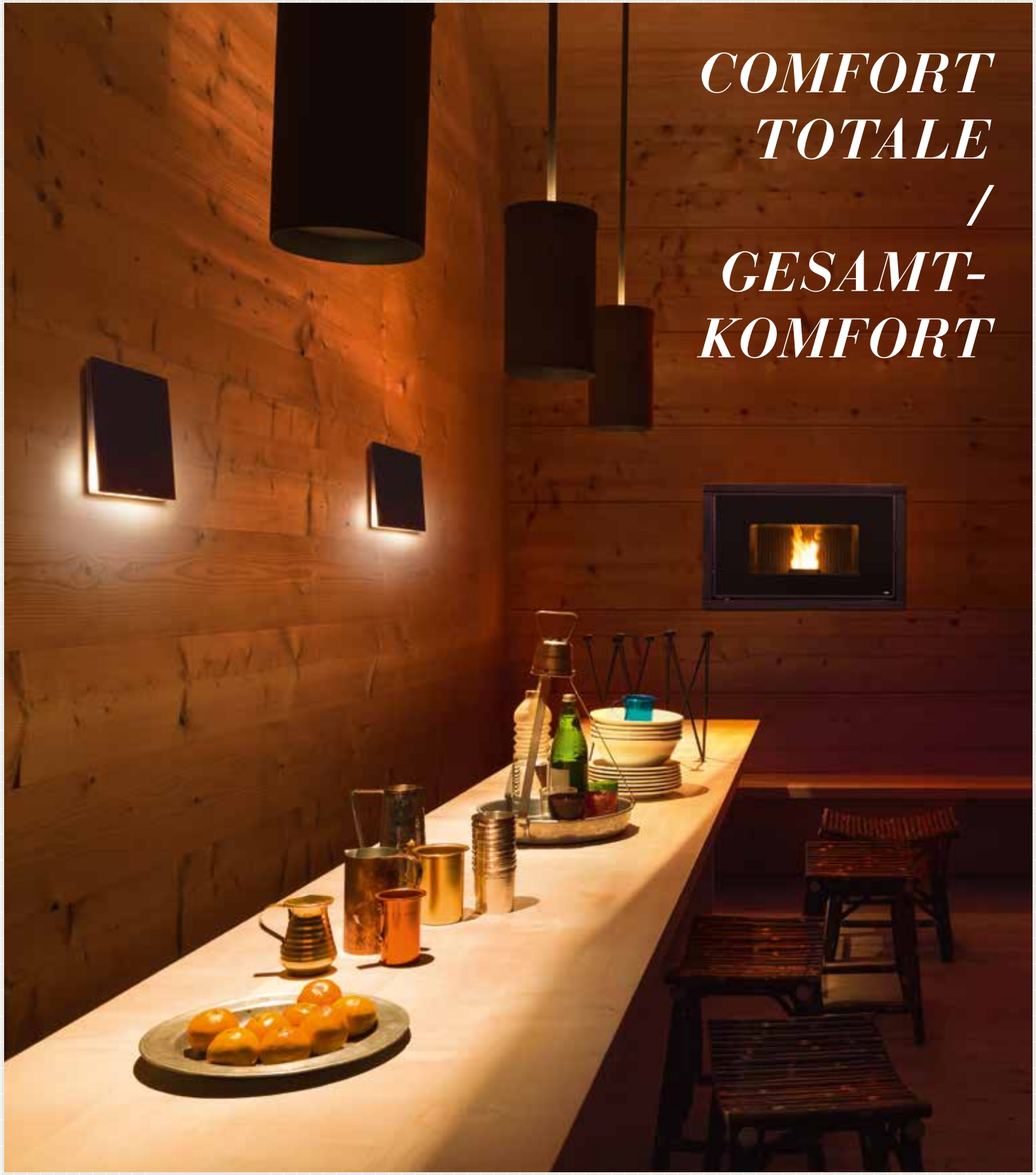

→ Technical data p.183

Curve COMFORT AIR 8
MCZ Pellet

Curve COMFORT AIR 8

⟶ Technical data p.183

(IT) **Stufa a pellet canalizzabile senza bocchette frontali realizzata con rivestimento in ceramica colorata (White, Warm Grey, Bordeaux, Black) e particolarmente adatta per una collocazione ad angolo. Possibilità di escludere totalmente la ventilazione. Prodotto equipaggiato con candeletta in ceramica che garantisce dei tempi di accensione ridotti del 40%. Questo prodotto offre più opzioni d'uso. Si può scegliere di usare il proprio smartphone, sia in casa che fuori, o di gestire la stufa in casa attraverso il telecomando freestanding con termostato ambiente (opzionale) o il pannello comandi (opzionale).**

(DE) ***Kanalisierbarer Pelletofen ohne frontale Luftöffnungen mit Verkleidung aus farbiger Keramik (White, Warm Grey, Bordeaux, Black) und besonders geeignet zum Aufstellen in einer Ecke. Möglichkeit, die Zwangsbelüftung völlig auszuschalten. Mit einer Keramikzündkerze, die um 40% reduzierte Einschaltzeiten gewährleistet, ausgestattetes Produkt. Dieses Produkt bietet mehrere Verwendungsmöglichkeiten. Man hat die Wahl, ob man zur Steuerung des Ofens zu Hause oder von unterwegs das Smartphone verwenden möchte oder die Bedienung zu Hause per „freestanding" Fernbedienung mit Raumthermostat (optional) oder Bedientafel (optional) vorzieht.***

⟶

Scopri di più sulla tecnologia:
Entdecken Sie mehr über die Technologie:
MAESTRO p.022
COMFORT AIR p.036

Flow COMFORT AIR 10

→ Technical data p.184

MCZ Pellet

Flow COMFORT AIR 10

⟶ Technical data p.184

(IT) **Stufa a pellet dal rivestimento in acciaio e ceramica nella finitura liscia (Plain White, Plain Black) o rigata (Line White, Line Bordeaux). Prodotto canalizzabile (2 motori, 1 canalizzazione + uscita frontale), equipaggiato con candeletta in ceramica che garantisce dei tempi di accensione ridotti del 40%. Questo prodotto offre più opzioni d'uso. Si può scegliere di usare il proprio smartphone, sia in casa che fuori, o di gestire la stufa in casa attraverso il telecomando freestanding con termostato ambiente (opzionale) o il pannello comandi (opzionale). Grazie alla nuova app con 5 set di funzionamento preimpostati, il consumo del combustibile viene ottimizzato e migliora il comfort di utilizzo potendo arrivare ad una estrema silenziosità di funzionamento.**

(DE) ***Kaminofen mit Verkleidung aus Stahl und Keramik mit glatter (Plain White, Plain Black) oder geriffelter (Line White, Line Bordeaux) Oberfläche. Kanalisierbares Gerät (2 Motoren, 1 Kanalisierung + Ausgang vorn) mit Keramikzündkerze, die um 40 % reduzierte Einschaltzeiten gewährleistet. Dieses Produkt bietet mehrere Verwendungsmöglichkeiten. Man hat die Wahl, ob man zur Steuerung des Ofens zu Hause oder von unterwegs das Smartphone verwenden möchte oder die Bedienung zu Hause per „freestanding" Fernbedienung mit Raumthermostat (optional) oder Bedientafel (optional) vorzieht. Dank der neuen App mit fünf Einstellungen werden nicht nur der Brennstoffverbrauch optimiert und der Bedienkomfort verbessert, sondern es kann auch eine extreme Geräuscharmut des Betriebs erreicht werden.***

⟶

Scopri di più sulla tecnologia:
Entdecken Sie mehr über die Technologie:
MAESTRO p.022
COMFORT AIR p.036

Cm (L x P x H)
54 x 54 x 123

Reflex COMFORT AIR 8

→ Technical data p.184

Reflex COMFORT AIR 8

MCZ Pellet

Reflex COMFORT AIR 8

design **MICHAEL GELDMACHER**

→ Technical data p.184

(IT) **Stufa a pellet canalizzabile dalla profondità ridotta (31,1 cm) con rivestimento in alluminio monocolore (Black) o bicolore (Black/Gold, Black/Bronze). La percezione della fiamma varia in base all'angolo di visione, rendendo unica la presenza del fuoco nell'ambiente domestico. Prodotto ermetico equipaggiato con candeletta in ceramica che garantisce dei tempi di accensione ridotti del 40%. Questo prodotto offre più opzioni d'uso. Si può scegliere di usare il proprio smartphone, sia in casa che fuori, o di gestire la stufa in casa attraverso il telecomando freestanding con termostato ambiente (opzionale) o il pannello comandi (opzionale).**

(DE) ***Kanalisierbarer Pelletofen mit geringer Tiefe (31,1 cm), mit einfarbiger (Black) oder zweifarbiger (Black/Gold, Black/ Bronze) Aluminium-Verkleidung. Der Flammenwahrnehmung variiert abhängig vom Sichtwinkel und schafft eine einzigartige Erscheinung des Feuers im Wohnraum. Hermetisches Gerät mit Keramikzündkerze, die um 40% reduzierte Einschaltzeiten gewährleistet. Dieses Produkt bietet mehrere Verwendungsmöglichkeiten. Man hat die Wahl, ob man zur Steuerung des Ofens zu Hause oder von unterwegs das Smartphone verwenden möchte oder die Bedienung zu Hause per „freestanding" Fernbedienung mit Raumthermostat (optional) oder Bedientafel (optional) vorzieht.***

→
Scopri di più sulla tecnologia:
Entdecken Sie mehr über die Technologie:
MAESTRO p.022
COMFORT AIR p.036

Reflex COMFORT AIR 8

MCZ Pellet

L'essenziale è
invisibile agli occhi,
diceva il Piccolo Principe.
Con Reflex
infatti il fuoco
non si vede direttamente,
ma si sente, si intuisce
con il suo bagliore.
/
Das Wesentliche ist
für die Augen unsichtbar,
sagte der Kleine Prinz.
So kann man
bei Reflex das Feuer
nicht direkt sehen,
doch man fühlt es,
man ahnt es
durch sein Leuchten.

designer **MICHAEL GELDMACHER**

"Socialità, calore, sicurezza: sono queste le sensazioni che volevo evocare con Reflex."
/
„Geselligkeit, Sicherheit, Wärme: Das sind die Emotionen, die ich mit Reflex heraufbeschwören wollte."

Michael Geldmacher

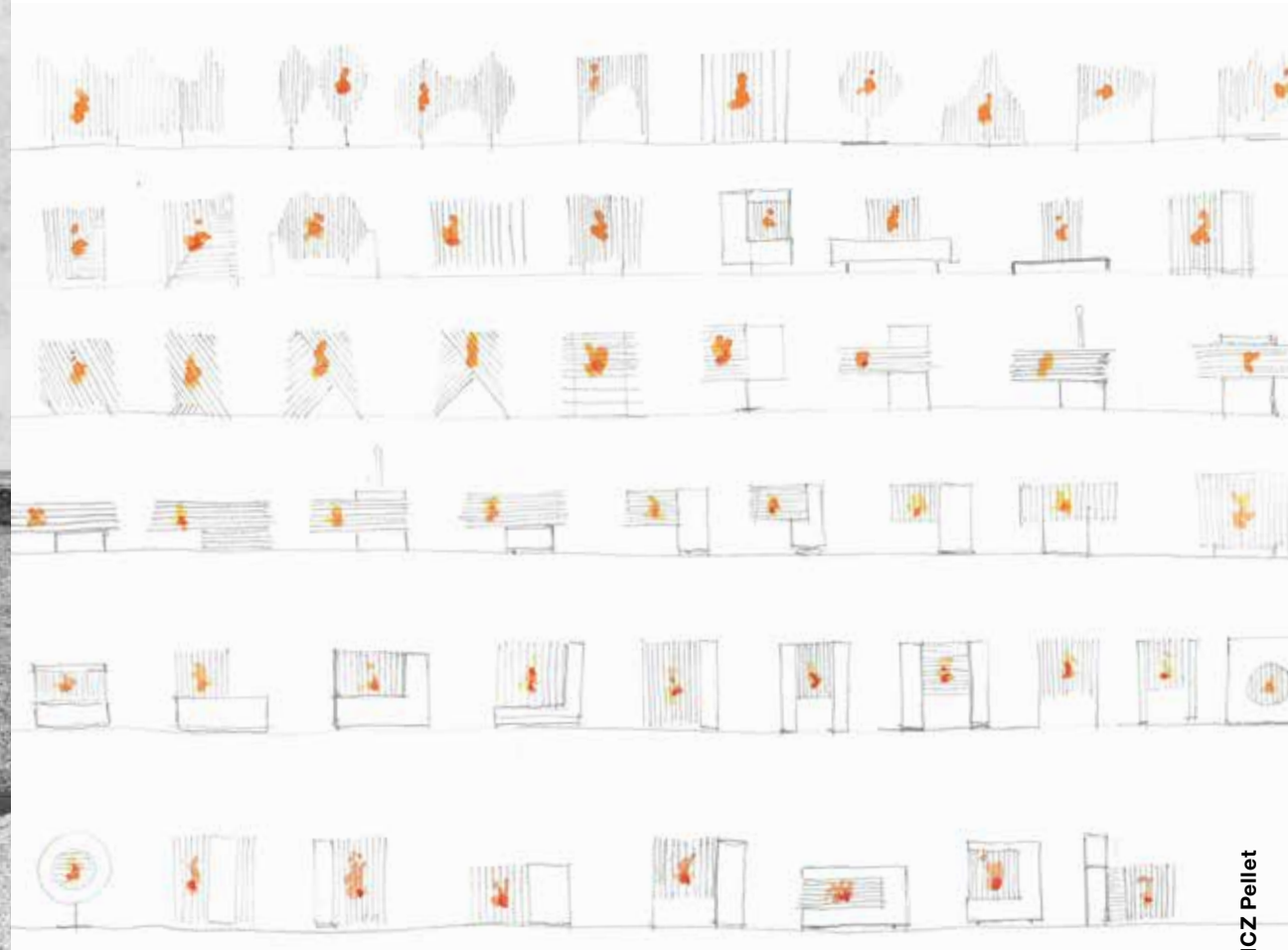

“A volte devo veramente lottare per convincere l’ufficio tecnico della necessità dei dettagli, ma con le persone di MCZ c’è stata una sintonia immediata. Una concezione identica tra designer e ingegnere.”
/
„Manchmal kostet es mich echte Anstrengung, die jeweilige technische Abteilung von der Notwendigkeit bestimmter Details zu überzeugen, aber mit den Leuten von MCZ war sofort ein Einklang da. Eine übereinstimmende Auffassung bei Designer und Ingenieur.“

Michael Geldmacher

Ray COMFORT AIR 8

→ Technical data p.185

Ray COMFORT AIR 8

MCZ Pellet

Ray COMFORT AIR 8

→ Technical data p.185

(IT) **Stufa a pellet canalizzabile particolarmente adatta per spazi ristretti, grazie alla profondità ridotta (29cm). Rivestimento pietra, metallo color White, Bordeaux, Black, Silver o ceramica color White, Bordeaux, Black. Prodotto ermetico equipaggiato con candeletta in ceramica che garantisce dei tempi di accensione ridotti del 40%. Questo prodotto offre più opzioni d'uso. Si può scegliere di usare il proprio smartphone, sia in casa che fuori, o di gestire la stufa in casa attraverso il telecomando freestanding con termostato ambiente (opzionale) o il pannello comandi (opzionale).**

(DE) ***Dank seiner geringen Tiefe (29 cm) speziell für kleine Räume geeigneter kanalisierbarer Pelletofen. Verkleidung aus Stein, oder aus Keramik (White, Bordeaux, Black) oder aus Metall (White, Bordeaux, Black, Silver). Hermetisches Produkt mit Keramikzündkerze, die um 40 % reduzierte Einschaltzeiten gewährleistet. Dieses Produkt bietet mehrere Verwendungsmöglichkeiten. Man hat die Wahl, ob man zur Steuerung des Ofens zu Hause oder von unterwegs das Smartphone verwenden möchte oder die Bedienung zu Hause per „freestanding" Fernbedienung mit Raumthermostat (optional) oder Bedientafel (optional) vorzieht.***

→
Scopri di più sulla tecnologia:
Entdecken Sie mehr über die Technologie:
MAESTRO p.022
COMFORT AIR p.036

Doc COMFORT AIR 9

⟶ Technical data p.185

Doc COMFORT AIR 9

MCZ Pellet

Doc COMFORT AIR 9

→ Technical data p.185

(IT) **Stufa a pellet particolarmente adatta per spazi ristretti, grazie alla profondità molto ridotta (29cm). Top in ghisa verniciata Black o Aluminium e rivestimento in acciaio verniciato Black. Caricamento pellet frontale. Doppia porta. Prodotto ermetico equipaggiato con candeletta in ceramica che garantisce dei tempi di accensione ridotti del 40%. Massima versatilità nella distribuzione dell'aria in fase di installazione, grazie alla possibilità di canalizzare entrambe le uscite aria. Questo prodotto offre più opzioni d'uso. Si può scegliere di usare il proprio smartphone, sia in casa che fuori, o di gestire la stufa in casa attraverso il telecomando freestanding con termostato ambiente (opzionale) o il pannello comandi (opzionale).**

(DE) ***Dank seiner sehr geringen Tiefe (29 cm) speziell für kleine Räume geeigneter Pelletofen. Topplatte aus Gusseisen Black oder Aluminium; Stahlverkleidung mit Black-Lackierung. Frontales Einfüllen der Pellets. Doppeltür. Hermetisches Produkt mit Keramikzündkerze, die um 40 % reduzierte Einschaltzeiten gewährleistet. Zahlreiche Luftverteilungslösungen bei der Installation dank Möglichkeit zur Kanalisierung beider Luftauslässe. Dieses Produkt bietet mehrere Verwendungsmöglichkeiten. Man hat die Wahl, ob man zur Steuerung des Ofens zu Hause oder von unterwegs das Smartphone verwenden möchte oder die Bedienung zu Hause per „freestanding" Fernbedienung mit Raumthermostat (optional) oder Bedientafel (optional) vorzieht.***

→
Scopri di più sulla tecnologia:
Entdecken Sie mehr über die Technologie:
MAESTRO p.022
COMFORT AIR p.036

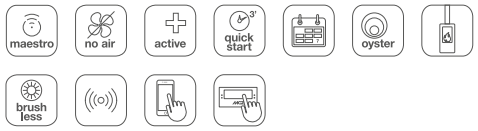

Linea COMFORT AIR 9

⟶ Technical data p.186

Linea COMFORT AIR 9

MCZ Pellet

Linea COMFORT AIR 9

→ Technical data p.186

(IT) **Stufa a pellet particolarmente adatta per spazi ristretti, grazie alla profondità molto ridotta (29 cm); top e frontale in vetro, fianchi in ceramica color White, Bordeaux, Black, Pietra serpentino. Doppia porta. Prodotto ermetico, equipaggiato con candeletta in ceramica che garantisce dei tempi di accensione ridotti del 40%. Massima versatilità nella distribuzione dell'aria in fase di installazione, grazie alla possibilità di canalizzare entrambe le uscite aria. Questo prodotto offre più opzioni d'uso. Si può scegliere di usare il proprio smartphone, sia in casa che fuori, o di gestire la stufa in casa attraverso il telecomando freestanding con termostato ambiente (opzionale) o il pannello comandi (opzionale).**

(DE) ***Aufgrund der sehr geringen Tiefe (29 cm) speziell für kleine Räume geeigneter Pelletofen; Topplatte und Front aus Glas, Seitenprofile aus Keramik in den Farben White, Bordeaux, Black, Serpentine. Doppeltür. Hermetisches Produkt mit Keramikzündkerze, die um 40 % reduzierte Einschaltzeiten gewährleistet. Zahlreiche Luftverteilungslösungen bei der Installation dank Möglichkeit zur Kanalisierung beider Luftauslässe. Dieses Produkt bietet mehrere Verwendungsmöglichkeiten. Man hat die Wahl, ob man zur Steuerung des Ofens zu Hause oder von unterwegs das Smartphone verwenden möchte oder die Bedienung zu Hause per „freestanding" Fernbedienung mit Raumthermostat (optional) oder Bedientafel (optional) vorzieht.***

→
Scopri di più sulla tecnologia:
Entdecken Sie mehr über die Technologie:
MAESTRO p.022
COMFORT AIR p.036

Stream COMFORT AIR 12

→ Technical data p.186

Stream COMFORT AIR 12

MCZ Pellet

Stream COMFORT AIR 12

⟶ Technical data p.186

(IT) **Stufa a pellet realizzata con struttura in acciaio verniciato, porta in vetro e rivestimento frontale in serpentino o acciaio verniciato color White, Bordeaux, Dark. Braciere in ghisa. Nuovo focolare dalle linee addolcite. Prodotto equipaggiato con candeletta in ceramica che garantisce dei tempi di accensione ridotti del 40%. Questo prodotto offre più opzioni d'uso. Si può scegliere di usare il proprio smartphone, sia in casa che fuori, o di gestire la stufa in casa attraverso il telecomando freestanding con termostato ambiente (opzionale) o il pannello comandi (opzionale).**
La versione Comfort Air è dotata di 3 ventilatori regolabili in modo indipendente.

(DE) ***Pelletofen mit Korpus aus lackiertem Stahl, Glastür und Frontverkleidung aus Serpentin oder lackiertem Stahl in den Farben White, Bordeaux und Dark. Brennschale aus Gusseisen. Gerät mit Keramikzündkerze, die um 40 % reduzierte Einschaltzeiten gewährleistet. Dieses Produkt bietet mehrere Verwendungsmöglichkeiten. Man hat die Wahl, ob man zur Steuerung des Ofens zu Hause oder von unterwegs das Smartphone verwenden möchte oder die Bedienung zu Hause per „freestanding" Fernbedienung mit Raumthermostat (optional) oder Bedientafel (optional) vorzieht. Die Ausführung Comfort Air verfügt über drei Ventilatoren, die unabhängig voneinander eingestellt werden können.***

⟶
Scopri di più sulla tecnologia:
Entdecken Sie mehr über die Technologie:
MAESTRO p.022
COMFORT AIR p.036

Philo 14 COMFORT AIR 14

→ Technical data p.187

(IT) Stufa a pellet particolarmente adatta per spazi ristretti, grazie alla profondità ridotta (39cm); caratterizzata da 3 ventilatori e due flussi d'aria orientabili a piacimento, in base alle necessità di riscaldamento dell'ambiente. Top in acciaio nero, griglia in alluminio, rivestimento in metallo color White, Bordeaux, Black, Bronze, Aluminium. Prodotto ermetico equipaggiato con candeletta in ceramica che garantisce dei tempi di accensione ridotti del 40%. Questo prodotto offre più opzioni d'uso. Si può scegliere di usare il proprio smartphone, sia in casa che fuori, o di gestire la stufa in casa attraverso il telecomando freestanding con termostato ambiente (opzionale) o il pannello comandi (opzionale).

(DE) Pelletofen, der sich dank seiner geringen Tiefe (39 cm) besonders für enge Räume eignet; er zeichnet sich durch 3 Gebläse mit frei ausrichtbaren Luftströmen aus, die an den Heizbedarf des Raumes angepasst werden können. Topplatte aus schwarzem Stahl, Aluminiumrost, Metallverkleidung in den Farben White, Bordeaux, Black, Bronze, Aluminium. Hermetisches Produkt mit Keramikzündkerze, die um 40 % reduzierte Einschaltzeiten gewährleistet. Dieses Produkt bietet mehrere Verwendungsmöglichkeiten. Man hat die Wahl, ob man zur Steuerung des Ofens zu Hause oder von unterwegs das Smartphone verwenden möchte oder die Bedienung zu Hause per „freestanding" Fernbedienung mit Raumthermostat (optional) oder Bedientafel (optional) vorzieht.

→
Scopri di più sulla tecnologia:
Entdecken Sie mehr über die Technologie:
MAESTRO p.022
COMFORT AIR p.036

Philo 14 COMFORT AIR 14

⟶ Technical data p.187

(IT)

Flussi d'aria orientabili a piacimento.

(DE)

Nach Wunsch regelbare Luftströme.

Aki HYDROMATIC 16 / 24

⟶ Technical data p.187

Aki HYDROMATIC 16 / 24

→ Technical data p.187

(IT) **Stufa a pellet hydro con fianchi in ceramica color Sand, Bordeaux, White o in metallo color Nero, Bianco, Silver. Prodotto dotato di braciere autopulente in ghisa con svuotamento cenere settimanale e sistema di raccolta automatico delle ceneri (da vano principale e da vano girofumi), equipaggiato con candeletta in ceramica che garantisce dei tempi di accensione ridotti del 40%. Scarico posteriore o superiore. Gestione tramite un pannello di controllo montato sul top, dal funzionamento facile e intuitivo. Questo prodotto offre più opzioni d'uso. Si può scegliere di usare il proprio smartphone, sia in casa che fuori, o di gestire la stufa in casa attraverso il telecomando freestanding con termostato ambiente (opzionale) o il pannello comandi (opzionale).**

(DE) ***Hydro-Kaminofen mit Seiten aus Keramik in den Farben Sand, Bordeaux oder White oder aus Metall in Schwarz, Weiß oder Silver. Gerät mit einer selbstreinigenden Brennschale aus Gusseisen mit wöchentlicher Aschenentleerung und automatischer Aschensammlung (aus dem Hauptfach und dem Rauchgasumlauf), ausgestattet mit Zündkerze aus Keramik, die eine um 40 % niedrigere Einschaltzeit gewährleistet. Rauchgasabzug hinten oder oben. Bedienung über eine an der Topplatte befestigte, einfache und intuitive Bedientafel. Dieses Produkt bietet mehrere Verwendungsmöglichkeiten. Man hat die Wahl, ob man zur Steuerung des Ofens zu Hause oder von unterwegs das Smartphone verwenden möchte oder die Bedienung zu Hause per „freestanding" Fernbedienung mit Raumthermostat (optional) oder Bedientafel (optional) vorzieht.***

→
Scopri di più sulla tecnologia:
Entdecken Sie mehr über die Technologie:
MAESTRO p.022
MATIC p.116

Cm (L x P x H)
87,2 x 40,7 x 110

Alyssa AIR 6

⟶ Technical data p.188

(IT) **Stufa a pellet dal look moderno con top in ghisa e fianchi in ceramica (White, Warm Grey, Bordeaux). Possibilità di escludere totalmente la ventilazione. Prodotto equipaggiato con candeletta in ceramica che garantisce dei tempi di accensione ridotti del 40%. Questo prodotto offre più opzioni d'uso. Si può scegliere di usare il proprio smartphone, sia in casa che fuori, o di gestire la stufa in casa attraverso il telecomando freestanding con termostato ambiente (opzionale) o il pannello comandi (opzionale).**

(DE) ***Pelletofen in modernem Look, mit Topplatte aus Gusseisen und Seitenteilen aus Keramik (White, Warm Grey, Bordeaux). Möglichkeit, die Zwangsbelüftung völlig auszuschalten. Gerät mit Keramikzündkerze, die um 40 % reduzierte Einschaltzeiten gewährleistet. Dieses Produkt bietet mehrere Verwendungsmöglichkeiten. Man hat die Wahl, ob man zur Steuerung des Ofens zu Hause oder von unterwegs das Smartphone verwenden möchte oder die Bedienung zu Hause per „freestanding" Fernbedienung mit Raumthermostat (optional) oder Bedientafel (optional) vorzieht.***

⟶

Scopri di più sulla tecnologia:
Entdecken Sie mehr über die Technologie:
MAESTRO p.022

Tecla AIR 6

→ Technical data p.188

(IT) **Stufa a pellet dal look moderno realizzata in acciaio e ghisa. Top in ghisa e fianchi in acciaio verniciato (Bordeaux, White, Dark, Silver). Possibilità di escludere totalmente la ventilazione. Prodotto equipaggiato con candeletta in ceramica che garantisce dei tempi di accensione ridotti del 40%. Questo prodotto offre più opzioni d'uso. Si può scegliere di usare il proprio smartphone, sia in casa che fuori, o di gestire la stufa in casa attraverso il telecomando freestanding con termostato ambiente (opzionale) o il pannello comandi (opzionale).**

(DE) ***Pelletofen in modernem Look, mit Topplatte aus Gusseisen und Seitenteilen aus lackiertem Stahl (Bordeaux, White, Dark, Silver). Möglichkeit, die Zwangsbelüftung völlig auszuschalten. Gerät mit Keramikzündkerze, die um 40 % reduzierte Einschaltzeiten gewährleistet. Dieses Produkt bietet mehrere Verwendungsmöglichkeiten. Man hat die Wahl, ob man zur Steuerung des Ofens zu Hause oder von unterwegs das Smartphone verwenden möchte oder die Bedienung zu Hause per „freestanding" Fernbedienung mit Raumthermostat (optional) oder Bedientafel (optional) vorzieht.***

→
Scopri di più sulla tecnologia:
Entdecken Sie mehr über die Technologie:
MAESTRO p.022

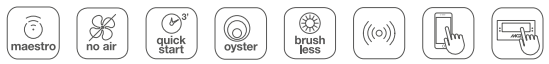

Klin COMFORT AIR 8

→ Technical data p.189

Klin COMFORT AIR 8

⟶ Technical data p.189

(IT) Stufa a pellet canalizzabile senza bocchette frontali realizzata con struttura in acciaio verniciato, porta frontale in vetro e fianchi laterali in serpentino o acciaio verniciato. Dotata di due ventilatori regolabili in modo indipendente. Possibilità di escludere totalmente la ventilazione.
Prodotto equipaggiato con candeletta in ceramica che garantisce dei tempi di accensione ridotti del 40%. Questo prodotto offre più opzioni d'uso. Si può scegliere di usare il proprio smartphone, sia in casa che fuori, o di gestire la stufa in casa attraverso il telecomando freestanding con termostato ambiente (opzionale) o il pannello comandi (opzionale).

(DE) Kanalisierbarer Pelletofen ohne frontale Luftöffnungen mit Korpus aus lackiertem Stahl, vorderer Glastür und Seitenwänden aus Serpentin oder lackiertem Stahl. Mit zwei Ventilatoren, die unabhängig voneinander eingestellt werden können. Möglichkeit, die Zwangsbelüftung völlig auszuschalten.Mit einer Keramikzündkerze, die um 40% reduzierte Einschaltzeiten gewährleistet, ausgestattetes Produkt.
Dieses Produkt bietet mehrere Verwendungsmöglichkeiten. Man hat die Wahl, ob man zur Steuerung des Ofens zu Hause oder von unterwegs das Smartphone verwenden möchte oder die Bedienung zu Hause per „freestanding" Fernbedienung mit Raumthermostat (optional) oder Bedientafel (optional) vorzieht.

⟶
Scopri di più sulla tecnologia:
Entdecken Sie mehr über die Technologie:
MAESTRO p.022
COMFORT AIR p.036

Aike COMFORT AIR 8

⟶ Technical data p.189

Aike COMFORT AIR 8

MCZ Pellet

Aike COMFORT AIR 8

→ Technical data p.189

(IT) **Stufa a pellet canalizzabile senza bocchette frontali realizzata con struttura interamente in acciaio verniciato. Possibilità di escludere totalmente la ventilazione. Prodotto equipaggiato con candeletta in ceramica che garantisce dei tempi di accensione ridotti del 40%. Questo prodotto offre più opzioni d'uso. Si può scegliere di usare il proprio smartphone, sia in casa che fuori, o di gestire la stufa in casa attraverso il telecomando freestanding con termostato ambiente (opzionale) o il pannello comandi (opzionale).**

(DE) ***Kanalisierbarer Pelletofen ohne frontale Luftöffnungen mit Korpus komplett aus lackiertem Stahl. Möglichkeit, die Zwangsbelüftung völlig auszuschalten. Mit einer Keramikzündkerze, die um 40% reduzierte Einschaltzeiten gewährleistet, ausgestattetes Produkt. Dieses Produkt bietet mehrere Verwendungsmöglichkeiten. Man hat die Wahl, ob man zur Steuerung des Ofens zu Hause oder von unterwegs das Smartphone verwenden möchte oder die Bedienung zu Hause per „freestanding" Fernbedienung mit Raumthermostat (optional) oder Bedientafel (optional) vorzieht.***

→
Scopri di più sulla tecnologia:
Entdecken Sie mehr über die Technologie:
MAESTRO p.022
COMFORT AIR p.036

Tilda COMFORT AIR 10

→ Technical data p.190

Tilda COMFORT AIR 10

MCZ Pellet

Tilda COMFORT AIR 10

⟶ Technical data p.190

(IT) **Stufa a pellet canalizzabile senza bocchette frontali realizzata con struttura in acciaio verniciato, porta frontale in vetro. Dotata di due ventilatori regolabili in modo indipendente. Possibilità di escludere totalmente la ventilazione. Prodotto equipaggiato con candeletta in ceramica che garantisce dei tempi di accensione ridotti del 40%. Questo prodotto offre più opzioni d'uso. Si può scegliere di usare il proprio smartphone, sia in casa che fuori, o di gestire la stufa in casa attraverso il telecomando freestanding con termostato ambiente (opzionale) o il pannello comandi (opzionale).**

(DE) ***Kanalisierbarer Pelletofen ohne frontale Luftöffnungen mit Korpus aus lackiertem Stahl und vorderer Glastür. Mit zwei Ventilatoren, die unabhängig voneinander eingestellt werden können. Möglichkeit, die Zwangsbelüftung völlig auszuschalten. Mit einer Keramikzündkerze, die um 40% reduzierte Einschaltzeiten gewährleistet, ausgestattetes Produkt. Dieses Produkt bietet mehrere Verwendungsmöglichkeiten. Man hat die Wahl, ob man zur Steuerung des Ofens zu Hause oder von unterwegs das Smartphone verwenden möchte oder die Bedienung zu Hause per „freestanding" Fernbedienung mit Raumthermostat (optional) oder Bedientafel (optional) vorzieht.***

⟶
Scopri di più sulla tecnologia:
Entdecken Sie mehr über die Technologie:
MAESTRO p.022
COMFORT AIR p.036

Ego / Ego UP! AIR 8 / COMFORT AIR 10 / HYDRO MATIC 12

⟶ Technical data p.198

(IT) Stufa a pellet realizzata con struttura in acciaio, top in ghisa e fianchi in acciaio. Braciere in ghisa. (Air) Possibilità di escludere totalmente la ventilazione. Prodotto equipaggiato con candeletta in ceramica che garantisce dei tempi di accensione ridotti del 40%. Questo prodotto offre più opzioni d'uso. Si può scegliere di usare il proprio smartphone, sia in casa che fuori, o di gestire la stufa in casa attraverso il telecomando freestanding con termostato ambiente (opzionale) o il pannello comandi (opzionale). La versione Comfort Air è dotata di due ventilatori regolabili in modo indipendente. Nuova versione Matic dotata di braciere autopulente con svuotamento cenere settimanale. Disponibile nella versione con scarico superiore.

(DE) Pelletofen mit Stahlkorpus, Top aus Gusseisen und Außenseiten aus Stahl. Brennschale aus Gusseisen. (Air) Möglichkeit, die Zwangsbelüftung völlig auszuschalten. Mit einer Keramikzündkerze, die um 40% reduzierte Einschaltzeiten gewährleistet, ausgestattetes Produkt. Die Ausführung Comfort Air verfügt über zwei Ventilatoren. Neue Hydro Matic-Version mit selbstreinigender Brennschale für eine wöchentliche Aschenentleerung. Dieses Produkt bietet mehrere Verwendungsmöglichkeiten. Man hat die Wahl, ob man zur Steuerung des Ofens zu Hause oder von unterwegs das Smartphone verwenden möchte oder die Bedienung zu Hause per „freestanding" Fernbedienung mit Raumthermostat (optional) oder Bedientafel (optional) vorzieht.

⟶
Scopri di più sulla tecnologia:
Entdecken Sie mehr über die Technologie:
MAESTRO p.022
COMFORT AIR p.036
MATIC p.116

AIR / COMFORT AIR

HYDRO MATIC

MCZ Pellet

Star / Star UP! AIR 8 / COMFORT AIR 10 / HYDRO MATIC 12

⟶ Technical data p.199

Star / Star UP! AIR 8 / COMFORT AIR 10 / HYDRO MATIC 12

MCZ Pellet

Star / Star UP! AIR 8 / COMFORT AIR 10 / HYDRO MATIC 12

⟶ Technical data p.199

(IT) **Stufa a pellet realizzata con struttura in acciaio, top e fianchi in ceramica. Braciere in ghisa. (Air) Possibilità di escludere totalmente la ventilazione. Prodotto equipaggiato con candeletta in ceramica che garantisce dei tempi di accensione ridotti del 40%. Questo prodotto offre più opzioni d'uso. Si può scegliere di usare il proprio smartphone, sia in casa che fuori, o di gestire la stufa in casa attraverso il telecomando freestanding con termostato ambiente (opzionale) o il pannello comandi (opzionale).**
La versione Comfort Air è dotata di due ventilatori regolabili in modo indipendente. Nuova versione Matic dotata di braciere autopulente con svuotamento cenere settimanale. Disponibile nella versione con scarico superiore.

(DE) ***Pelletofen mit Stahlkorpus, Top und Außenseiten aus Keramik. Brennschale aus Gusseisen. (Air) Möglichkeit, die Zwangsbelüftung völlig auszuschalten. Mit einer Keramikzündkerze, die um 40% reduzierte Einschaltzeiten gewährleistet, ausgestattetes Produkt. Die Ausführung Comfort Air verfügt über zwei Ventilatoren. Neue Matic-Version mit selbstreinigender Brennschale für eine wöchentliche Aschenentleerung. Dieses Produkt bietet mehrere Verwendungsmöglichkeiten. Man hat die Wahl, ob man zur Steuerung des Ofens zu Hause oder von unterwegs das Smartphone verwenden möchte oder die Bedienung zu Hause per „freestanding" Fernbedienung mit Raumthermostat (optional) oder Bedientafel (optional) vorzieht.***

MCZ Pellet

⟶
Scopri di più sulla tecnologia:
Entdecken Sie mehr über die Technologie:
MAESTRO p.022
COMFORT AIR p.036
MATIC p.116

AIR / COMFORT AIR

HYDRO MATIC

Suite / Suite UP!

⟶ Technical data p.200

Suite / Suite UP! AIR 10 / COMFORT AIR 12 - 14 / COMFORT AIR MATIC 14 / HYDRO MATIC 16 - 24

MCZ Pellet

Suite / Suite UP!

→ Technical data p.200

(IT) **Stufa a pellet realizzata con struttura in acciaio, top e fianchi in ceramica. Braciere in ghisa. (Air) Possibilità di escludere totalmente la ventilazione. Prodotto equipaggiato con candeletta in ceramica che garantisce dei tempi di accensione ridotti del 40%. Questo prodotto offre più opzioni d'uso. Si può scegliere di usare il proprio smartphone, sia in casa che fuori, o di gestire la stufa in casa attraverso il telecomando freestanding con termostato ambiente (opzionale) o il pannello comandi (opzionale). La versione Comfort Air è dotata di due uscite posteriori e tre ventilatori regolabili in modo indipendente. Nuova versione Matic dotata di braciere autopulente con svuotamento cenere settimanale. Disponibile nella versione con scarico superiore.**

(DE) ***Pelletofen mit Stahlkorpus, Top und Außenseiten aus Keramik. Brennschale aus Gusseisen. (Air) Möglichkeit, die Zwangsbelüftung völlig auszuschalten. Mit einer Keramikzündkerze, die um 40% reduzierte Einschaltzeiten gewährleistet, ausgestattetes Produkt. Dieses Produkt bietet mehrere Verwendungsmöglichkeiten. Man hat die Wahl, ob man zur Steuerung des Ofens zu Hause oder von unterwegs das Smartphone verwenden möchte oder die Bedienung zu Hause per „freestanding" Fernbedienung mit Raumthermostat (optional) oder Bedientafel (optional) vorzieht.. Die Ausführung Comfort Air verfügt über zwei hintere Auslässe und drei Ventilatoren. Neue Matic-Version mit selbstreinigender Brennschale für eine wöchentliche Aschenentleerung. Erhältlch in der Version mit oberem Rauchabzug.***

→
Scopri di più sulla tecnologia:
Entdecken Sie mehr über die Technologie:
MAESTRO p.022
COMFORT AIR p.036
MATIC p.116

AIR / COMFORT AIR

HYDRO MATIC

Club / Club UP!

⟶ Technical data p.202

Club / Club UP! AIR 10 / COMFORT AIR 12 - 14 / COMFORT AIR MATIC 14 / HYDRO MATIC 16 - 24

MCZ Pellet

Club / Club UP!

⟶ Technical data p.202

(IT) **Stufa a pellet realizzata con struttura in acciaio, top e fianchi in ceramica. Braciere in ghisa. (Air) Possibilità di escludere totalmente la ventilazione. Prodotto equipaggiato con candeletta in ceramica che garantisce dei tempi di accensione ridotti del 40%. Questo prodotto offre più opzioni d'uso. Si può scegliere di usare il proprio smartphone, sia in casa che fuori, o di gestire la stufa in casa attraverso il telecomando freestanding con termostato ambiente (opzionale) o il pannello comandi (opzionale). La versione Comfort Air è dotata di due uscite posteriori e tre ventilatori regolabili in modo indipendente. Nuova versione Matic dotata di braciere autopulente con svuotamento cenere settimanale. Disponibile nella versione con scarico superiore.**

(DE) ***Pelletofen mit Stahlkorpus, Top und Außenseiten aus Keramik. Brennschale aus Gusseisen. (Air) Möglichkeit, die Zwangsbelüftung völlig auszuschalten. Mit einer Keramikzündkerze, die um 40% reduzierte Einschaltzeiten gewährleistet, ausgestattetes Produkt. Dieses Produkt bietet mehrere Verwendungsmöglichkeiten. Man hat die Wahl, ob man zur Steuerung des Ofens zu Hause oder von unterwegs das Smartphone verwenden möchte oder die Bedienung zu Hause per „freestanding" Fernbedienung mit Raumthermostat (optional) oder Bedientafel (optional) vorzieht.. Die Ausführung Comfort Air verfügt über zwei hintere Auslässe und drei Ventilatoren. Neue Matic-Version mit selbstreinigender Brennschale für eine wöchentliche Aschenentleerung. Erhältlch in der Version mit oberem Rauchabzug.***

⟶
Scopri di più sulla tecnologia:
Entdecken Sie mehr über die Technologie:
MAESTRO p.022
COMFORT AIR p.036
MATIC p.116

AIR / COMFORT AIR

HYDRO MATIC

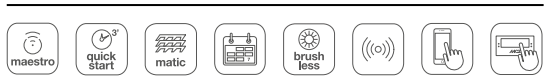

Musa / Musa UP!

⟶ Technical data p.204

Musa / Musa UP! AIR 10 / COMFORT AIR 12 - 14 / COMFORT AIR MATIC 14 / HYDRO MATIC 16 - 24

MCZ Pellet

Musa / Musa UP!

⟶ Technical data p.204

(IT) **Stufa a pellet realizzata con struttura in acciaio, top in ghisa e fianchi in acciaio. Braciere in ghisa. (Air) Possibilità di escludere totalmente la ventilazione. Prodotto equipaggiato con candeletta in ceramica che garantisce dei tempi di accensione ridotti del 40%. Questo prodotto offre più opzioni d'uso. Si può scegliere di usare il proprio smartphone, sia in casa che fuori, o di gestire la stufa in casa attraverso il telecomando freestanding con termostato ambiente (opzionale) o il pannello comandi (opzionale). La versione Comfort Air è dotata di due uscite posteriori e tre ventilatori regolabili in modo indipendente. Nuova versione Matic dotata di braciere autopulente con svuotamento cenere settimanale. Disponibile nella versione con scarico superiore.**

(DE) ***Pelletofen mit Stahlkorpus, Top aus Gusseisen und Außenseiten aus Stahl. Brennschale aus Gusseisen. (Air) Möglichkeit, die Zwangsbelüftung völlig auszuschalten. Mit einer Keramikzündkerze, die um 40% reduzierte Einschaltzeiten gewährleistet, ausgestattetes Produkt. Dieses Produkt bietet mehrere Verwendungsmöglichkeiten. Man hat die Wahl, ob man zur Steuerung des Ofens zu Hause oder von unterwegs das Smartphone verwenden möchte oder die Bedienung zu Hause per „freestanding" Fernbedienung mit Raumthermostat (optional) oder Bedientafel (optional) vorzieht. Die Ausführung Comfort Air verfügt über zwei hintere Auslässe und drei Ventilatoren. Neue Matic-Version mit selbstreinigender Brennschale für eine wöchentliche Aschenentleerung. Erhältlch in der Version mit oberem Rauchabzug.***

⟶

Scopri di più sulla tecnologia:
Entdecken Sie mehr über die Technologie:
MAESTRO p.022
COMFORT AIR p.036
MATIC p.116

AIR / COMFORT AIR

HYDRO MATIC

MCZ Pellet

Jazz HYDRO MATIC 30

→ Technical data p.190

Jazz HYDRO MATIC 30

⟶ Technical data p.190

(IT) **Stufa a pellet realizzata con frontale in ceramica color White, Bordeaux o Black, top in ghisa e fianchi in metallo nero. Prodotto dotato di braciere autopulente in ghisa con svuotamento cenere settimanale e sistema di raccolta automatico delle ceneri (da vano principale e da vano girofumi), equipaggiato con candeletta in ceramica che garantisce dei tempi di accensione ridotti del 40%. Questo prodotto offre più opzioni d'uso. Si può scegliere di usare il proprio smartphone, sia in casa che fuori, o di gestire la stufa in casa attraverso il telecomando freestanding con termostato ambiente (opzionale) o il pannello comandi (opzionale).**

(DE) ***Pelletofen mit Front in Keramik in den Farben White, Bordeaux oder Black, Topplatte aus Gusseisen und Seitenteile aus schwarzem Metall. Produkt mit einer selbstreinigenden Brennschale aus Gusseisen mit wöchentlicher Aschenentleerung und automatischer Aschensammlung (aus dem Hauptfach und dem Rauchgasumlauf), ausgestattet mit Zündkerze aus Keramik, die eine um 40 % niedrigere Einschaltzeit gewährleistet. Dieses Produkt bietet mehrere Verwendungsmöglichkeiten. Man hat die Wahl, ob man zur Steuerung des Ofens zu Hause oder von unterwegs das Smartphone verwenden möchte oder die Bedienung zu Hause per „freestanding" Fernbedienung mit Raumthermostat (optional) oder Bedientafel (optional) vorzieht.***

⟶
Scopri di più sulla tecnologia:
Entdecken Sie mehr über die Technologie:
MAESTRO p.022
MATIC p.116

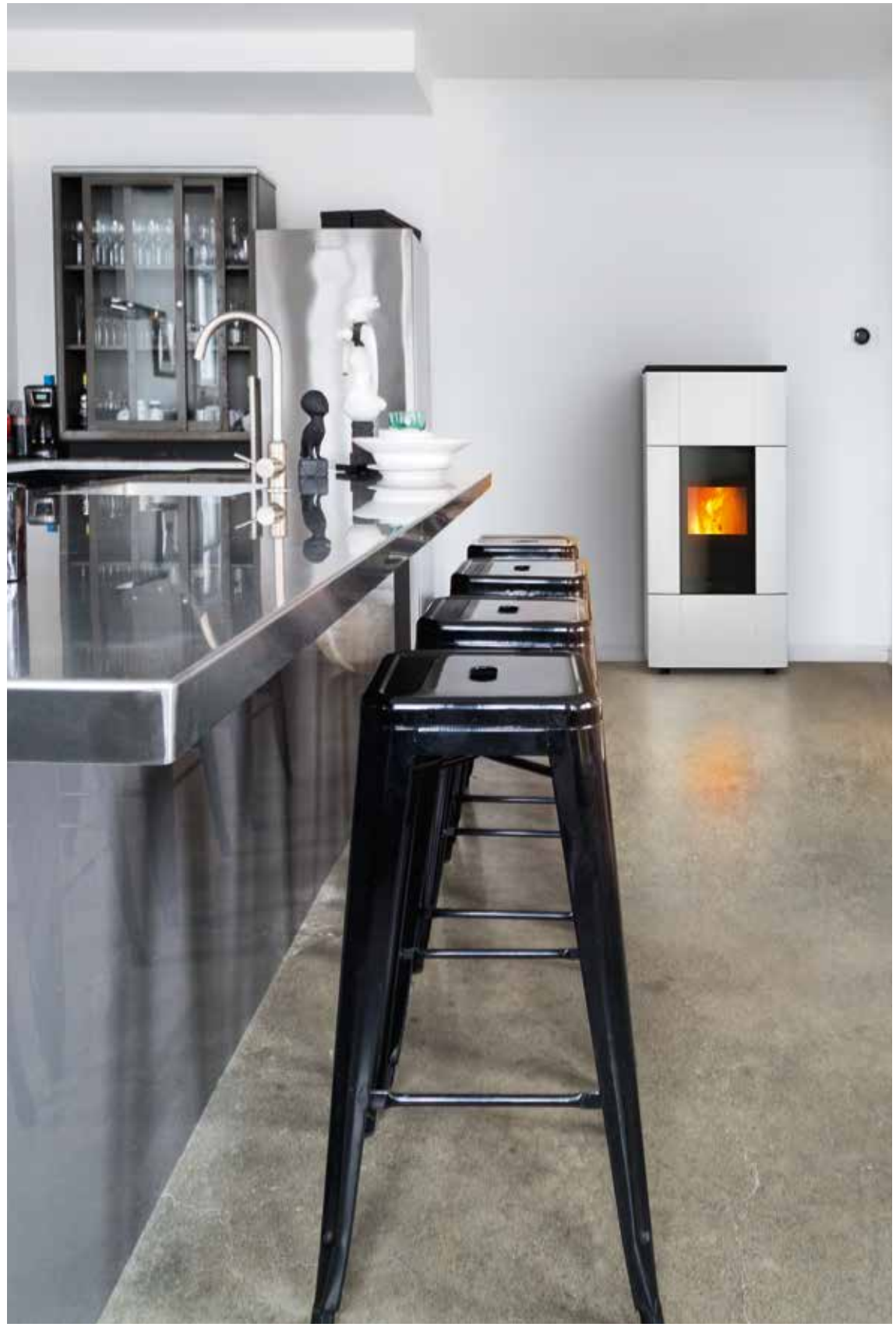

FA TUTTO LEI / ER DENKT AN ALLES

1 **Braciere autopulente ad azionamento automatico con meccanismo a pettine per una pulizia più efficace.**

Selbstreinigende Brennschale mit automatischer Betätigung über Kamm-Mechanismus für eine effizientere Reinigung.

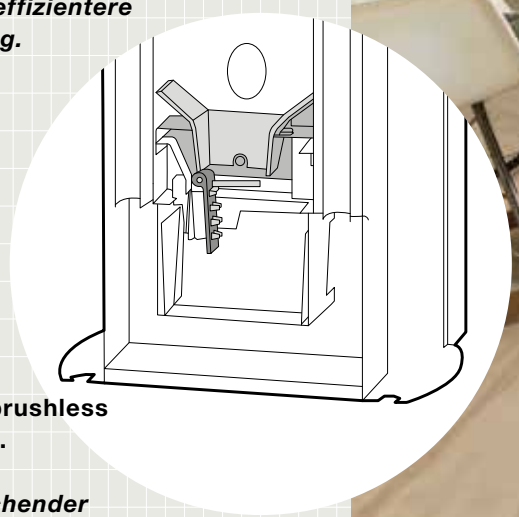

2 **Motore brushless dedicato.**

Entsprechender Brushless-Motor.

3 **Massima efficienza di combustione grazie all'elettronica che definisce la pulizia meccanica a cicli regolari o in caso di intasamenti.**

Maximale Verbrennungseffizienz dank der Elektronik, die die mechanische Reinigung in regelmäßigen Zyklen oder bei Verstopfungen definiert

4 **Disponibilità sia su versioni ad acqua sia ad aria di alta potenza (14kw)**

Verfügbarkeit sowohl bei den Wasserversionen als auch den Luftversionen mit hoher Leistung (14kw)

5 **Cassetto cenere che consente uno svuotamento a cadenza settimanale e oltre.**

Aschenkasten, der eine Entleerung in Abständen von einer Woche oder länger ermöglicht.

Decò AIR 8

→ Technical data p.191

(IT) **Stufa e pellet dal design classico con rivestimento e focolare interamente realizzati in ghisa. L'apertura del serbatoio pellet a scivolamento garantisce una estrema facilità delle operazioni di caricamento. Possibilità di escludere totalmente la ventilazione. Questo prodotto offre più opzioni d'uso. Si può scegliere di usare il proprio smartphone, sia in casa che fuori, o di gestire la stufa in casa attraverso il telecomando freestanding con termostato ambiente (opzionale) o il pannello comandi (opzionale).**

(DE) ***Pelletofen mit klassischem Design, mit Verkleidung und Feuerraum ganz aus Gusseisen. Die Schiebeöffnung des Pelletbehälters gewährleistet äußerste Benutzerfreundlichkeit beim Beschicken. Möglichkeit, die Zwangsbelüftung völlig auszuschalten. Dieses Produkt bietet mehrere Verwendungsmöglichkeiten. Man hat die Wahl, ob man zur Steuerung des Ofens zu Hause oder von unterwegs das Smartphone verwenden möchte oder die Bedienung zu Hause per „freestanding" Fernbedienung mit Raumthermostat (optional) oder Bedientafel (optional) vorzieht.***

→
Scopri di più sulla tecnologia:
Entdecken Sie mehr über die Technologie:
MAESTRO p.022

Cute AIR 8

→ Technical data p.191

(IT) **Stufa e pellet dal design classico-contemporaneo; ha un rivestimento in acciaio verniciato color Black e porta in ghisa. Possibilità di escludere totalmente la ventilazione.**
Questo prodotto offre più opzioni d'uso. Si può scegliere di usare il proprio smartphone, sia in casa che fuori, o di gestire la stufa in casa attraverso il telecomando freestanding con termostato ambiente (opzionale) o il pannello comandi (opzionale).

(DE) ***Pelletofen von klassisch-modernem Design; Verkleidung aus lackiertem Stahl Farbe Black und Tür aus Gusseisen. Möglichkeit, die Zwangsbelüftung völlig auszuschalten. Dieses Produkt bietet mehrere Verwendungsmöglichkeiten. Man hat die Wahl, ob man zur Steuerung des Ofens zu Hause oder von unterwegs das Smartphone verwenden möchte oder die Bedienung zu Hause per „freestanding" Fernbedienung mit Raumthermostat (optional) oder Bedientafel (optional) vorzieht.***

→
Scopri di più sulla tecnologia:
Entdecken Sie mehr über die Technologie:
MAESTRO p.022

Thema AIR 8

→ Technical data p.192

(IT) **Stufa e pellet dal design minimale; ha un rivestimento in acciaio verniciato color Black e griglia frontale in ceramica Black, White o in Serpentino. Possibilità di escludere totalmente la ventilazione. Questo prodotto offre più opzioni d'uso. Si può scegliere di usare il proprio smartphone, sia in casa che fuori, o di gestire la stufa in casa attraverso il telecomando freestanding con termostato ambiente (opzionale) o il pannello comandi (opzionale).**

(DE) ***Pelletofen von minimalistischem Design; Verkleidung aus lackiertem Stahl Farbe Black und frontales Gitter aus Keramik in Black, White oder Serpentino. Möglichkeit, die Zwangsbelüftung völlig auszuschalten. Dieses Produkt bietet mehrere Verwendungsmöglichkeiten. Man hat die Wahl, ob man zur Steuerung des Ofens zu Hause oder von unterwegs das Smartphone verwenden möchte oder die Bedienung zu Hause per „freestanding" Fernbedienung mit Raumthermostat (optional) oder Bedientafel (optional) vorzieht.***

→
Scopri di più sulla tecnologia:
Entdecken Sie mehr über die Technologie:
MAESTRO p.022

Vivo 85 Hydro HYDRO 22

→ Technical data p.176

Vivo 85 Hydro HYDRO 22

⟶ Technical data p.176

(IT) **Camino a pellet hydro con porta esterna in vetro, senza bocchette frontali a vista (uscita aria perimetrale inferiore). La pulizia turbolatori può essere effettuata direttamente aprendo la porta mentre la manutenzione straordinaria risulta molto agevole grazie al sistema di estrazione su binari della struttura.**

(DE) ***Pelletkamin mit äußerer Glastür, ohne sichtbare frontale Luftöffnungen (umlaufender Luftauslass unten). Die Turbulatoren können direkt bei Öffnen der Tür gereinigt werden, während die außerordentliche Wartung sich dank des Auszugssystems auf am Korpus befindlichen Schienen ausgesprochen einfach gestaltet.***

MCZ Pellet

active

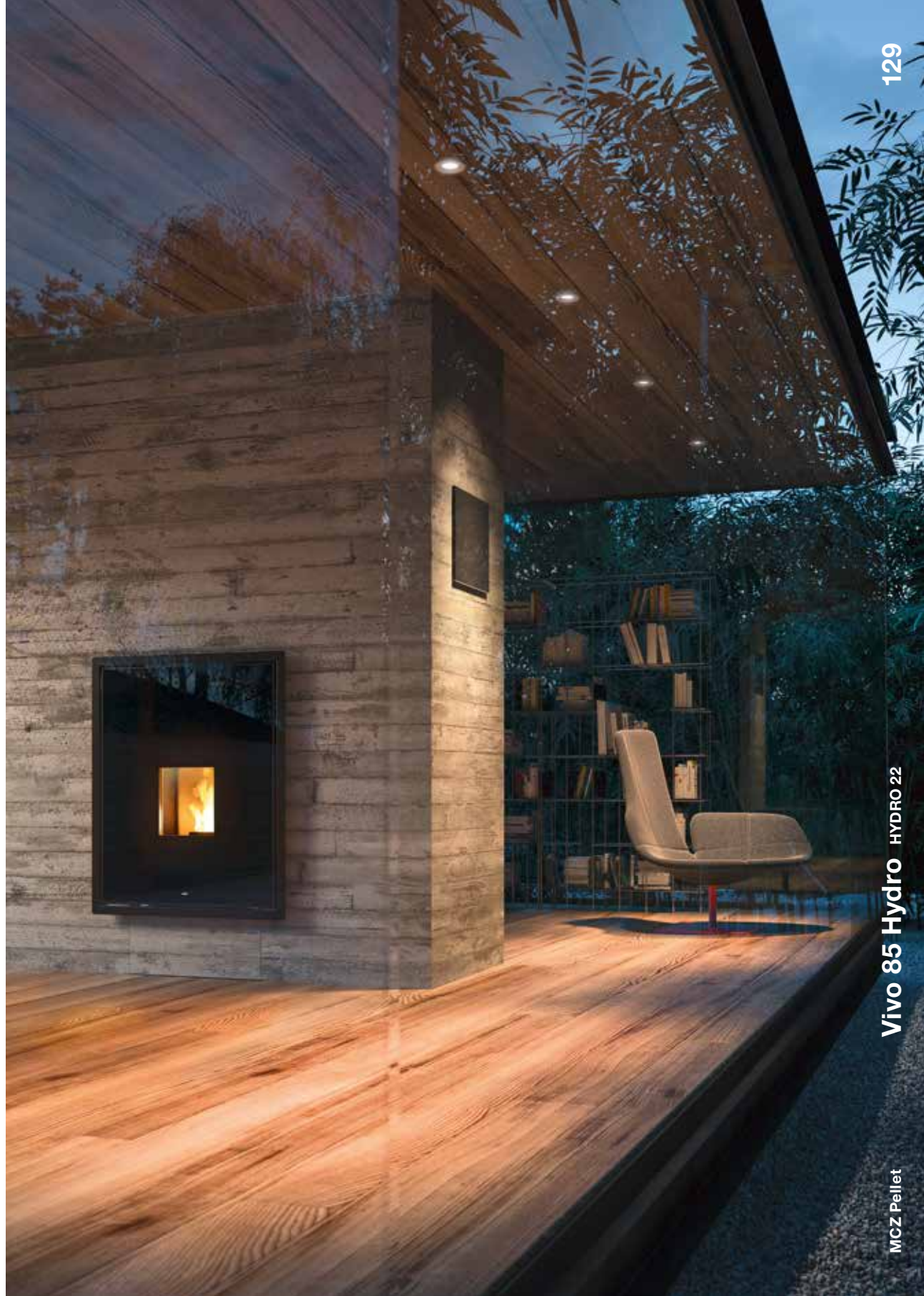

Vivo 85 Hydro HYDRO 22

MCZ Pellet

Vivo Maestro 90 COMFORT AIR

→ Technical data p.171

**(IT) Camino a pellet dal formato panoramico abbinabile ai sistemi di canalizzazione dell'aria per riscaldare più ambienti anche non comunicanti.
Il braciere e il focolare sono in ghisa nera. Prodotto equipaggiato con candeletta in ceramica che garantisce dei tempi di accensione ridotti del 40%. Questo camino può essere installato in prossimità del pavimento. Questo prodotto offre più opzioni d'uso. Si può scegliere di usare il proprio smartphone, sia in casa che fuori, o di gestire la stufa in casa attraverso il telecomando freestanding con termostato ambiente (opzionale) o il pannello comandi (opzionale).**

(DE) Pelletkamin im Panoramaformat, mit den Luftkanalisationssystmen kombinierbar, um mehrere, nicht verbundene Räume zu beheizen. Brennschale und Brennkammer bestehen aus schwarzem Gusseisen. Gerät mit Keramikzündkerze, die um 40 % reduzierte Einschaltzeiten gewährleistet. Dieser Kaminofen kann in Bodennähe installiert werden. Dieses Produkt bietet mehrere Verwendungsmöglichkeiten. Man hat die Wahl, ob man zur Steuerung des Ofens zu Hause oder von unterwegs das Smartphone verwenden möchte oder die Bedienung zu Hause per „freestanding" Fernbedienung mit Raumthermostat (optional) oder Bedientafel (optional) vorzieht.

→
Scopri di più sulla tecnologia:
Entdecken Sie mehr über die Technologie:
MAESTRO p.022
COMFORT AIR p.036

Vivo Maestro 90 COMFORT AIR
MCZ Pellet

Vivo Maestro 90 HYDRO 16 / 24

→ Technical data p.174

(IT) **Camino a pellet hydro per riscaldare più ambienti tramite impianto centralizzato. Dotato di ventilazione frontale. Il braciere e il focolare sono in ghisa nera. Prodotto equipaggiato con candeletta in ceramica che garantisce dei tempi di accensione ridotti del 40%. Questo prodotto offre più opzioni d'uso. Si può scegliere di usare il proprio smartphone, sia in casa che fuori, o di gestire la stufa in casa attraverso il telecomando freestanding con termostato ambiente (opzionale) o il pannello comandi (opzionale).**

(DE) ***Hydro-Kaminofen zur Heizung mehrerer Räume über eine zentralisierte Anlage. Frontale Lüftung. Brennschale und Brennkammer bestehen aus schwarzem Gusseisen. Der Ofen ist mit einer Keramikzündkerze ausgestattet, die eine um 40 % reduzierte Einschaltzeit gewährleistet. Dieses Produkt bietet mehrere Verwendungsmöglichkeiten. Man hat die Wahl, ob man zur Steuerung des Ofens zu Hause oder von unterwegs das Smartphone verwenden möchte oder die Bedienung zu Hause per „freestanding" Fernbedienung mit Raumthermostat (optional) oder Bedientafel (optional) vorzieht.***

Cm (L x P x H)
91,7 x 60,9 x 73,2

→

Scopri di più sulla tecnologia:
Entdecken Sie mehr über die Technologie:
MAESTRO p.022

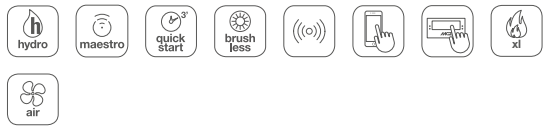

Boxtherm Maestro

⟶ Technical data p.178

(IT) **Inserto a pellet disponibile nella versione Basic, a carica frontale tramite cassetto integrato o nella versione Slide, a carica tramite estrazione completa. Adatto per l'inserimento in focolari esistenti o per nuove installazioni. Disponibile in due misure (70 e 60). Questo prodotto offre più opzioni d'uso. Si può scegliere di usare il proprio smartphone, sia in casa che fuori, o di gestire la stufa in casa attraverso il telecomando freestanding con termostato ambiente (opzionale) o il pannello comandi (opzionale). Kit LINK opzionale per caricamento tramite sportello in cappa.**

(DE) ***Mit Pelleteinsatz in der Basic-Version, Beschickung von vorne durch integrierten Kasten oder in der Version Slide mit Beschickung durch vollständiges Herausziehen. Eignet sich für den Einbau in vorhandene Brennkammern oder für neue Installationen. In zwei Größen erhältlich (70 und 60). Dieses Produkt bietet mehrere Verwendungsmöglichkeiten. Man hat die Wahl, ob man zur Steuerung des Ofens zu Hause oder von unterwegs das Smartphone verwenden möchte oder die Bedienung zu Hause per „freestanding" Fernbedienung mit Raumthermostat (optional) oder Bedientafel (optional) vorzieht. Optionaler Bausatz für die Beschickung durch eine Klappe in der Abzugshaube.***

Sahara VIVO MAESTRO 90 COMFORT AIR 9/11

design **PAOLA NAVONE**

⟶ Technical data p.171

(IT) **Rivestimento in piastrelle fatte a mano secondo una particolare composizione disponibile nelle colorazioni White o Grey. La manifattura artigianale e l'irregolarità delle singole piastrelle contribuisce a rendere l'ambiente domestico sempre unico.**

(DE) ***Verkleidung aus handgefertigten Fliesen mit einer speziellen Zusammensetzung, in den Farben White oder Grey erhältlich. Die handwerkliche Verarbeitung und die Unregelmäßigkeit der einzelnen Fliesen tragen dazu bei, den Wohnraum stets einzigartig erscheinen zu lassen.***

I riflessi cangianti della superficie smaltata raccontano la poesia e la bellezza un po' imperfetta delle cose fatte a mano.
/
Die schillernden Nuancen der emaillierten Oberfläche erzählen von der Poesie und der nicht ganz regelmäßigen Schönheit handgefertigter Dinge.

designer **PAOLA NAVONE**

“Lavorare con MCZ è stata per me una bellissima avventura creativa. La speciale capacità dell'azienda di combinare la poesia del camino domestico, l'energia del fuoco e la performance tecnologica di altissimo livello è il punto di forza da cui siamo partiti. Tutto il resto è venuto da sé.”
/
„Mit MCZ zusammenzuarbeiten, war für mich ein wunderbares kreatives Abenteuer. Die besondere Fähigkeit des Unternehmens, die Poesie des häuslichen Kamins, die Energie des Feuers und die technologische Leistung von höchstem Niveau miteinander zu kombinieren, war unser Ausgangspunkt. Alles andere kam wie von allein.“

Paola Navone

Prime VIVO 80-90 / VIVO 80 HYDRO

→ Technical data p.171 / 172 / 174

(IT) **Rivestimento frontale costituito da una cornice in pietra Ardesia a spacco naturale. Abbinabile a Vivo 80/90 Comfort Air e Vivo 80 Hydro.**

(DE) ***Rivestimento frontale costituito da una cornice in pietra Ardesia a spacco naturale. Abbinabile a Vivo 80/90 Comfort Air e Vivo 80 Hydro.***

Frame VIVO 80-90 / VIVO 80 HYDRO

→ Technical data p.171 / 172 / 174

(IT) Rivestimento frontale costituito da una cornice in acciaio verniciato a polveri con finitura bronzo. Abbinabile a Vivo 80/90 Comfort Air e Vivo 80 Hydro.

(DE) Rivestimento frontale costituito da una cornice in acciaio verniciato a polveri con finitura bronzo. Abbinabile a Vivo 80/90 Comfort Air e Vivo 80 Hydro.

LINEA EASY, TUTTO QUELLO CHE SERVE AL GIUSTO PREZZO / LINIE EASY: ALLES WAS MAN BRAUCHT, ZU EINEM FAIREN PREIS

May AIR 7

⟶ Technical data p.192

(IT) **Stufa a pellet realizzata con top e porta in ghisa, rivestimento in acciaio acciaio color bordeaux, bianco, silver, nero. Braciere e schiena focolare in ghisa. Scarico posteriore o superiore (con kit opzionale). Ventilazione escludibile alla minima potenza.**

(DE) ***Kaminofen mit Topplatte und Tür aus Gusseisen, Verkleidung aus Stahl in der Farbe Bordeaux, Weiß, Silver oder Schwarz. Brennschale und Rückseite der Brennkammer aus Gusseisen. Rauchgasabzug hinten oder oben (mit als Zubehör erhältlichem Kit). Auf der geringsten Leistungsstufe Lüftung ausschaltbar.***

Cm (L x P x H)
43,3 x 48,2 x 91,7

no air | oyster | kit wi-fi

MCZ Pellet

Amy AIR 6

⟶ Technical data p.193

(IT) **Stufa a pellet dal look moderno realizzata in acciaio e ghisa. Top in ghisa e fianchi in acciaio verniciato (Bordeaux, White, Dark, Silver). Possibilità di escludere totalmente la ventilazione. Prodotto equipaggiato con candeletta in ceramica che garantisce dei tempi di accensione ridotti del 40%.**

(DE) ***Pelletofen mit modernem Look aus Stahl und Gusseisen. Top-Platte aus Gusseisen und Seitenwände aus lackiertem Stahl (Bordeaux, White, Dark, Silver). Möglichkeit, die Zwangsbelüftung völlig auszuschalten. Mit einer Keramikzündkerze, die um 40% reduzierte Einschaltzeiten gewährleistet, ausgestattetes Produkt.***

no air · oyster · quick start · kit wi-fi

Giò AIR 8

⟶ Technical data p.193

(IT) **Stufa a pellet dal look moderno realizzata in acciaio e ghisa. Top in ghisa, fianchi in acciaio verniciato nei colori Bordeaux, White, Dark, Aluminium, Silver. Possibilità di escludere totalmente la ventilazione. Prodotto equipaggiato con candeletta in ceramica che garantisce dei tempi di accensione ridotti del 40%.**

(DE) ***Moderner Pelletofen aus Stahl, mit Abdeckplatte aus Gusseisen und Stahl-Seitenwänden, die in den Farben Bordeaux, White, Dark, Aluminium oder Silver erhältlich sind. Mit einer Keramikzündkerze, die um 40% reduzierte Einschaltzeiten gewährleistet, ausgestattetes Produkt.***

Maggie CANALISABLE 10 / DUCTABLE 10

⟶ Technical data p.194

(IT) **Stufa a pellet canalizzabile realizzata in acciaio e ghisa. Top in ghisa e fianchi laterali in acciaio verniciato Bordeaux, White, Dark. Possibilità di escludere totalmente la ventilazione. Prodotto equipaggiato con candeletta in ceramica che garantisce dei tempi di accensione ridotti del 40%.**

(DE) ***Kanalisierbarer Pelletofen aus Stahl und Gusseisen. Abdeckplatte aus Gusseisen und Seitenwände aus lackiertem Stahl in Bordeaux, White, Dark. Möglichkeit, die Zwangsbelüftung völlig auszuschalten. Mit einer Keramikzündkerze, die um 40% reduzierte Einschaltzeiten gewährleistet, ausgestattetes Produkt.***

MCZ Pellet

Clio HYDRO 16-23

⟶ Technical data p.194

(IT) **Stufa a pellet con top in ghisa con fianchi in acciaio color Dark, Silver, Bordeaux, White. Possibilità di escludere totalmente la ventilazione. Prodotto ermetico equipaggiato con candeletta in ceramica che garantisce dei tempi di accensione ridotti del 40%. Ventilazione frontale.**

(DE) ***Pelletofen mit Topplatte aus Gusseisen und Seitenprofilen aus Stahl in den Farben Dark, Silver, Bordeaux, White. Möglichkeit, die Zwangsbelüftung völlig auszuschalten. Hermetisches Produkt mit Keramikzündkerze, die um 40 % reduzierte Einschaltzeiten gewährleistet. Frontale Ventilation.***

MCZ Pellet

Alea AIR 7

→ Technical data p.195

Alea AIR 7

⟶ Technical data p.195

(IT) **Stufa a pellet dalla profondità ridotta (28cm) con porta in ghisa. Rivestimento in acciaio color bianco, silver, nero o bordeaux. Braciere e schiena focolare in ghisa. Scarico superiore o posteriore. Ventilazione escludibile alla minima potenza.**

(DE) ***Kaminofen mit reduzierter Tiefe (28 cm) und Tür aus Gusseisen. Verkleidung aus Stahl in der Farbe Weiß, Silver, Schwarz oder Bordeaux. Brennschale und Rückseite der Brennkammer aus Gusseisen. Rauchgasabzug hinten oder oben. Auf der geringsten Leistungsstufe Lüftung ausschaltbar.***

Cm (L x P x H)
67,5 x 27,5 x 95,5

Raam COMFORT AIR 8

⟶ Technical data p.195

MCZ Pellet

Raam COMFORT AIR 8

→ Technical data p.195

(IT) **Stufa a pellet particolarmente adatta per spazi ristretti, grazie alla profondità ridotta (29cm). Rivestimento in metallo color White, Bordeaux, Black, Silver. Prodotto ermetico equipaggiato con candeletta in ceramica che garantisce dei tempi di accensione ridotti del 40%. Pannello comandi a bordo macchina.**

(DE) ***Dank seiner geringen Tiefe (29 cm) speziell für kleine Räume geeigneter Pelletofen. Metallverkleidung in den Farben White, Bordeaux, Black, Silver. Hermetisches Produkt mit Keramikzündkerze, die um 40 % reduzierte Einschaltzeiten gewährleistet. Eine Bedientafel an der Maschine.***

→
Scopri di più sulla tecnologia:
Entdecken Sie mehr über die Technologie:
COMFORT AIR p.036

Thea HYDRO 16 / 23

→ Technical data p.196

(IT) **Stufa a pellet hydro con fianchi in acciaio color Dark, Silver, Bordeaux, White. Possibilità di escludere totalmente la ventilazione. Prodotto ermetico equipaggiato con candeletta in ceramica che garantisce dei tempi di accensione ridotti del 40%. Ventilazione frontale. Scarico posteriore e superiore.**

(DE) ***Hydro-Pelletofen mit Seiten aus Stahl in den Farben Dark, Silver, Bordeaux oder White. Möglichkeit, die Lüftung komplett auszuschalten. Hermetisches Gerät mit Keramikzündkerze, die um 40 % reduzierte Einschaltzeiten gewährleistet. Frontale Lüftung. Rauchgasabzug hinten oder oben.***

Cm (L x P x H)
89,4 x 41,4 x 110

hydro · quick start · oyster · kit wi-fi · air

Abaco

BRUSHLESS

Grazie ad una tecnologia evoluta, nei prodotti equipaggiati con tecnologia Maestro il nuovo motoriduttore brushless garantisce un elevato comfort acustico (livelli di rumore praticamente assenti) ed un sostanziale risparmio energetico (abbattimento consumi del 90% rispetto ai motori tradizionali). Utilizzato sia nel sistema di caricamento pellet di tutte le stufe sia in quello di pulizia automatica del braciere (versioni Hydro Matic e Comfort Air Matic).

Dank seiner fortschrittlichen Technik garantiert der neue bürstenlose Getriebemotor hohen akustischen Komfort (praktisch keine Geräuschentwicklung) und deutliche Energieeinsparung (um 90 % niedrigerer Verbrauch im Vergleich zu herkömmlichen Motoren). Er wird sowohl für die Beschickung mit Pellets als auch bei der automatischen Reinigung der Brennschale eingesetzt (Ausführungen Hydro Matic und Comfort Air Matic).

KIT X-UP

Soluzione per installare la stufa con raccordi coassiali, tipici delle case passive o a basso consumo energetico in due applicazioni: a parete o a soffitto. Consente di posizionare la stufa a pochi centimetri dalla parete. È un kit realizzato in acciaio ad alto spessore (colore nero), adattabile alle versioni UP di Ego, Star, Suite, Club e Musa. è compatibile con tutti i format 80mm/130mm e utilizzabile con coassiali diversi tramite adattatore fornito dal costruttore dei tubi.

Lösung zur Installation des Ofens mit koaxialen Anschlüssen, die für Passivhäuser oder Häuser mit niedrigem Energieverbrauch typisch sind, in zwei Anwendungen: An der Wand oder an der Decke. Ermöglicht die Aufstellung des Ofens in einem Abstand von nur einige Zentimeter von der Wand. Der Bausatz ist aus Stahl mit hoher Stärke ausgeführt (Fabre Schwarz) und kann an die Versionen UP von Ego, Star, Suite, Club und Musa angepasst werden. Ist mit allen Formaten 80mm/130mm kompatibel und kann durch ein vom Rohrhersteller geliefertes Zwischenstück mit verschiedenen koaxialen Rohren verwendet werden.

DOPPIO WI-FI DI SERIE
SERIENMÄSSIG ZWEI WLANS

Per garantire la massima versatilità d'uso, nei prodotti equipaggiati con tecnologia Maestro, sono stati previsti 2 moduli wi-fi che permettono una connessione prioritaria con il tuo smartphone e/o telecomando palmare ed una seconda connessione per la rete internet domestica (tramite router).

Zur Gewährleistung maximaler Vielseitigkeit bei der Verwendung wurden bei den mit der Maestro Technologie ausgestatteten Produkten 2 WLAN-Module vorgesehen, die eine prioritäre Verbindung mit Ihrem Smartphone und/oder einer Handheld-Fernbedienung sowie eine sekundäre Verbindung mit dem Internet im Haus (über Router) ermöglichen.

VENTILAZIONE ESCLUDIBILE
ABSCHALTBARE BELÜFTUNG

Nelle stufe ventilate, la funzione No air consente di escludere totalmente** o limitare al minimo la ventilazione forzata della stufa, garantendo massima silenziosità e tutto il piacere del calore diffuso in ambiente per convezione naturale.

*Bei den Warmluftöfen ermöglicht es die Funktion No Air, die Zwangsbelüftung des Ofens völlig auszuschalten** oder auf das Minimum zu reduzieren. Sie garantiert dadurch Geräuschlosigkeit und den Komfort einer durch natürliche Konvektion im Raum verteilten Wärme.*

** Ego/Star/Suite/Club/Musa Air, Wall, Loop, Curve, Berg, Mood, Halo, Aike, Klin, Tilda, Deco Cute, Thema, Tecla, Alyssa, Amy, May, Giò, Maggie, Alea

OYSTER

Grazie ad una struttura perfettamente stagna, tutte le stufe non consumano l'ossigeno dell'ambiente prendendo tutta l'aria dall'esterno e possono quindi essere collocate all'interno di tutte le case ben isolate e all'interno delle case passive.

Dank eines absolut luftdichten Aufbaus verbrauchen alle Öfen keinen Sauerstoff aus dem Raum, sondern führen die Luft gänzlich von außen zu, sodass sie in allen gut gedämmten Häusern und in Passivhäusern eingesetzt werden können.

QUICKSTART

Prodotto equipaggiato con candeletta in ceramica che garantisce dei tempi di accensione ridotti del 40%.

Mit einer Keramikzündkerze, die um 40 % reduzierte Einschaltzeiten gewährleistet, ausgestattetes Produkt.

BRACIERE AUTOPULENTE
SELBSTREINIGENDE BRENNSCHALE

Braciere autopulente a raschiamento meccanico gestito automaticamente dall'elettronica della stufa.

Selbstreinigende Brennschale durch mechanisches Abschaben, es wird alles automatisch von der Elektronik des Ofens gesteuert.

SVUOTAMENTO CENERE SETTIMANALE
WÖCHENTLICHE ASCHEENTLEERUNG

L'elevata capienza del cassetto cenere consente l'utilizzo della stufa fino a una settimana senza svuotamenti per le basse potenze e oltre la settimana per le potenze superiori (consumo a potenza media, funzionamento per 8 ore/ giorno).

Das hohe Fassungsvermögen des Aschenkastens ermöglicht für die niedrigen Leistungen den Betrieb des Ofens bis zu einer Woche lang ohne Entleerung und für die höheren Leistungen über eine Woche (Verbrauch bei mittlerer Leistung, Betrieb 8 Stunden/ Tag).

FIAMMA NATURALE
NATÜRLICHE FLAMME

I prodotti a pellet sono caratterizzati da una fiamma ampia dal movimento più naturale e veramente bella da ammirare.

Die Pelletöfen zeichnen sich durch eine breite Flamme mit natürlicherer Bewegung aus, die wirklich schön anzusehen ist.

POSSIBILITÀ DI INSTALLAZIONE CON SCARICO SUPERIORE O POSTERIORE
MÖGLICHKEIT DER INSTALLATION MIT OBEREM ODER HINTEREN RAUCHGASABZUG

Tutti i nuovi prodotti sono disponibili in due versioni, con tradizionale scarico posteriore con scarico superiore centrale. Scegli tu.

Ab heute sind alle neuen Produkte in zwei Ausführungen erhältlich: mit dem traditionellen hinteren Abzug oder dem mittig angebrachten oberen Rauchgasabzug. Sie haben die Wahl.

Dati tecnici
Technische Daten

171 Vivo Maestro 90 Comfort Air
172 Vivo 80 Comfort Air
174 Vivo 80 Hydro
174 Vivo Maestro 90 Hydro
176 Vivo 85 Hydro
178 Boxtherm Maestro
180 Wall / Wall UP!
180 Wall Angle
181 Loop
182 Berg
182 Halo / Halo UP!
183 Mood
183 Curve
184 Flow
184 Reflex
185 Ray
185 Doc
186 Linea
186 Stream
187 Philo 14
187 Aki
188 Alyssa
188 Tecla
189 Klin
189 Aike
190 Tilda
190 Jazz
191 Decò
191 Cute
192 Thema
192 May
193 Amy
193 Giò
194 Maggie
194 Clio
195 Alea
195 Raam
196 Thea
196 Sahara
198 Ego / Ego UP!
199 Star / Star UP!
200 Suite / Suite UP!
202 Club / Club UP!
204 Musa / Musa UP!

MCZ Pellet

Vivo Maestro 90 Comfort Air

(IT) Camino a pellet dal formato panoramico abbinabile ai sistemi di canalizzazione dell'aria per riscaldare più ambienti anche non comunicanti.
Il braciere e il focolare sono in ghisa nera. Prodotto equipaggiato con candeletta in ceramica che garantisce dei tempi di accensione ridotti del 40%. Questo camino può essere installato in prossimità del pavimento. Caricamento pellet ergonomico. Questo prodotto offre più opzioni d'uso. Si può scegliere di usare il proprio smartphone, sia in casa che fuori, o di gestire la stufa in casa attraverso il telecomando freestanding con termostato ambiente (opzionale) o il pannello comandi (opzionale).

(DE) Pelletkamin im Panoramaformat, mit den Luftkanalisationssystmen kombinierbar, um mehrere, nicht verbundene Räume zu beheizen. Brennschale und Brennkammer bestehen aus schwarzem Gusseisen. Gerät mit Keramikzündkerze, die um 40 % reduzierte Einschaltzeiten gewährleistet. Dieser Kaminofen kann in Bodennähe installiert werden. Ergonomisches Ladung von Pellets. Dieses Produkt bietet mehrere Verwendungsmöglichkeiten. Man hat die Wahl, ob man zur Steuerung des Ofens zu Hause oder von unterwegs das Smartphone verwenden möchte oder die Bedienung zu Hause per „freestanding" Fernbedienung mit Raumthermostat (optional) oder Bedientafel (optional) vorzieht.

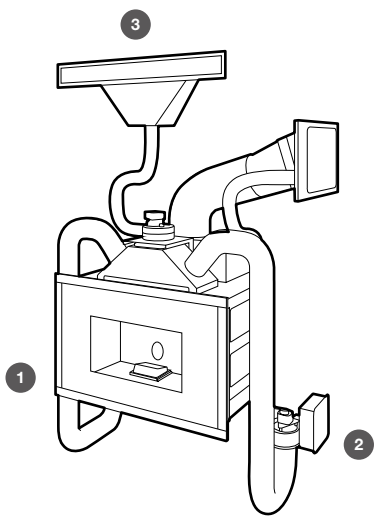

11 kW

3 Canalizzazioni
3 Kanalisierungen

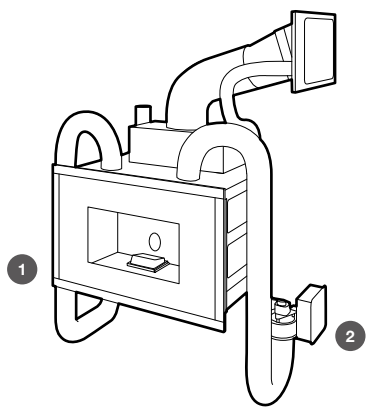

9 kW

2 Canalizzazioni
2 Kanalisierungen

Vivo Maestro 90 9 / p. 130

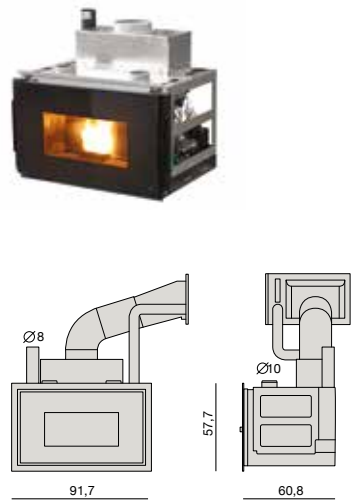

COMFORT AIR 9 kW ***
Model: VIVO 90 COMFORT AIR 9 M1

POWER max	8,8 - 7.568 [kW-kcal/h]
POWER min	2,7 - 2.322 [kW-kcal/h]
%	91 / 92,5 [%]
	65 (con tubo) [l]
	pellet Ø 6 x 3÷40 [mm]
	~ 0,6/ ~ 2,5 [kg/h]
	65 / 19 [h]
	189/40 - 216/35 - 252/30 [m³]
Ø	8 [cm]
Kg	120 [kg]
	140 [°C]
	6 [g/s]

****

_In corso di certificazione.
_Zertifizierung wird gerade ausgeführt.

Vivo Maestro 90 11 / p. 130

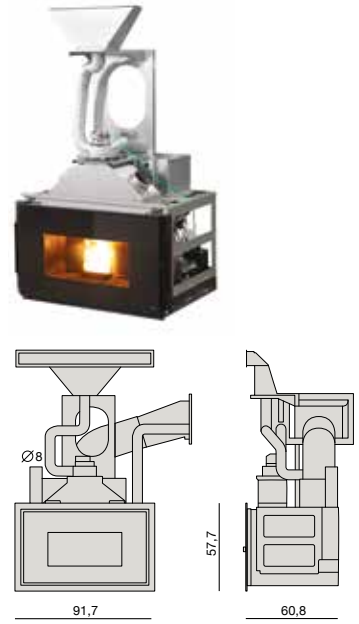

COMFORT AIR 11 kW ***
Model: VIVO 90 COMFORT AIR 11 M1

POWER max	10,9 - 9.374 [kW-kcal/h]
POWER min	2,7 - 2.322 [kW-kcal/h]
%	90,5 / 92,5 [%]
	65 (con tubo) [l]
	pellet Ø 6 x 3÷40 [mm]
	~ 0,6 / ~ 2,5 [kg/h]
	65 / 16 [h]
	234/40 - 268/35 - 312/30 [m³]
Ø	8 [cm]
Kg	140 [kg]
	170 [°C]
	7 [g/s]

****

_In corso di certificazione.
_Zertifizierung wird gerade ausgeführt.

Vivo 80 Comfort Air

(IT) Grazie ai due ventilatori indipendenti regolabili elettronicamente con il telecomando di serie, Comfort Air® consente un preciso controllo della diffusione del calore tra i vari ambienti dove l'aria viene canalizzata. Disponibile con bocchette tradizionali (Comfort Air Basic) o con motore remoto e bocchette dal design minimale (Comfort Air Slim).

(DE) Durch die zwei mit serienmäßiger Fernbedienung unabhängig voneinander elektronisch einstellbaren Ventilatoren, ermöglicht Comfort Air® eine genaue Kontrolle der Wärmeverteilung in den einzelnen Räumen, denen die Luft zugeführt wird. Verfügbar mit traditionellen Düsen (Comfort Air Basic) oder mit Remote- Motor und Düsen im minimalistischen Design (Comfort Air Slim).

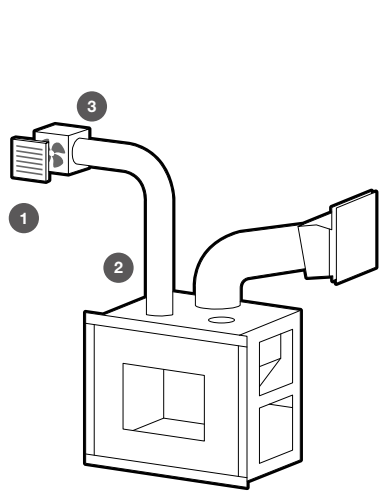

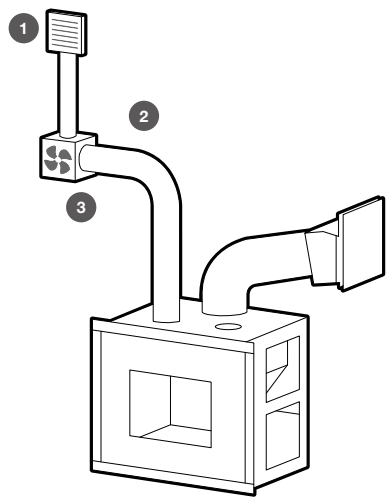

COMFORT AIR BASIC

1. **Diffusori multi 20**
   Luftverteiler multi 20
2. **Canalizzazione ø100 mm**
   Kanalisierung ø100 mm
3. **Motore posizionato dietro il diffusore**
   Motor hinter dem luftverteiler

COMFORT AIR SLIM

1. **Diffusori multi 12**
   Luftverteiler multi 12
2. **Canalizzazione ø60 mm**
   Kanalisierung ø60 mm
3. **Motore tra camino e diffusore**
   Motor zwischen kaminofen Und luftverteiler

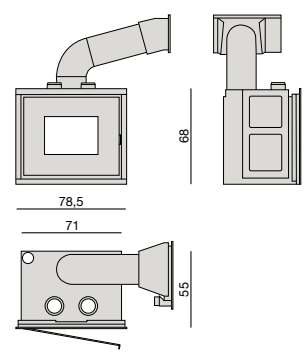

COMFORT AIR
Model: VIVO 80 PELLET

POWER max	10,5 - 9.030 [kW-kcal/h]
POWER min	2,7 - 2.322 [kW-kcal/h]
	92,2 / 95,8 [%]
	20 + 15 [l]
	pellet Ø 6 x 3÷40 [mm]
	~ 0,6 / ~ 2,2 [kg/h]
	39 / 11 [h]
	226/40 - 258/35 - 301/30 [m³]
	8 [cm]
	170 [kg]
	170 [°C]
	8,9 [g/s]

CE

EN 14785
BImSchV Stufe 2
ART. 15a B-VG 2015
REGENSBURGER/ AACHENER/ MÜNCHENER BStV
LRV

Conto Termico 2.0

Vivo 80 Hydro / Vivo Maestro 90 Hydro

(IT) **Gestione automatica e programmabile. Cronotermostato wireless in opzione per la gestione della temperatura ambiente. Caldo in tutta la casa con i termosifoni già presenti. Nuova versione in formato panoramico, con tecnologia Maestro.**

(DE) ***Automatische und programmierbare Verwaltung. Optionaler Wireless-Chronothermostat für die Einstellung der Raumtemperatur. Wärme im ganzen Haus durch die schon vorhandenen Heizkörper. Neue Ausführung mit Panoramaformat und Technologie Maestro.***

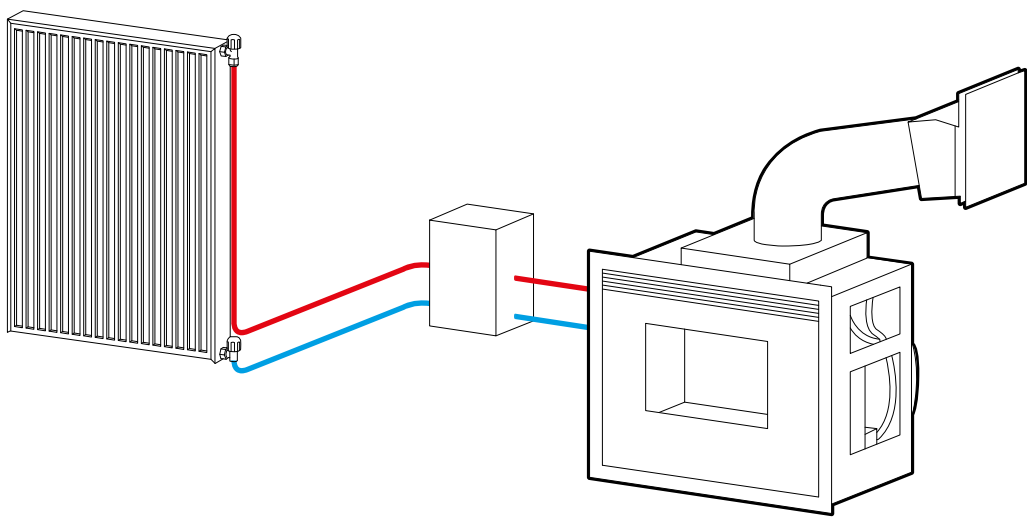

Vivo 80 Hydro / p. 140/142

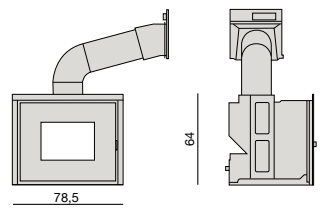

Vivo Maestro 90 Hydro / p. 132

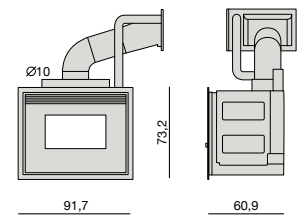

	HYDRO *Model: VIVO 80 PELLET HYDRO*	HYDRO 16 *** *Model: VIVO 90 HYDRO 16 M1*	HYDRO 24 *** *Model: VIVO 90 HYDRO 24 M1*
POWER max	16,9 - 14.534 [kW-kcal/h] water 14,2 - 12.212	18-15.487 [kW-kcal/h] water 13-11.185	24,7-21.252 [kW-kcal/h] water 19-16.348
POWER min	4,9 - 4.214 [kW-kcal/h] water 3,5 - 3.010	4,7-4.042 [kW-kcal/h] water 3,1-2.866	4,7-4.042 [kW-kcal/h] water 3,1-2.866
	90,1 / 95,2 [%]	94,2 / 95,9 [%]	93,3 / 95,9 [%]
	20 + 15 [l]	64 [l]	64 [l]
	pellet Ø 6 x 3÷40 [mm]	pellet Ø 6 x 3÷40 [mm]	pellet Ø 6 x 3÷40 [mm]
	~ 1 / ~ 3,6 [kg/h]	~ 1,2 / ~ 3,95 [kg/h]	~ 1,2 / ~ 5,5 [kg/h]
	23 / 7 [h]	~ 45 / ~ 13 [h]	~ 45 / ~ 9 [h]
	363/40 - 415/35 - 484/30 [m³]	344/40 - 393/35 - 459/30 [m3]	495/40 - 565/35 - 660/30 [m3]
	8 [cm]	8 [cm]	8 [cm]
	160 [kg]	190 [kg]	190 [kg]
	150 [°C]	120 [°C]	165 [°C]
	12,5 [g/s]	9 [g/s]	14 [g/s]

CE

EN 14785

BImSchV Stufe 2

ART. 15a B-VG 2015

REGENSBURGER/
AACHENER/
MÜNCHENER BStV

LRV

Conto Termico 2.0

UZ-37 / BAFA

***

_In corso di certificazione.
_Zertifizierung wird gerade ausgeführt.

Vivo 85 Hydro

(IT) Il camino a pellet hydro ancora più potente.

(DE) Der noch leistungsfähigere Pelletkamin hydro.

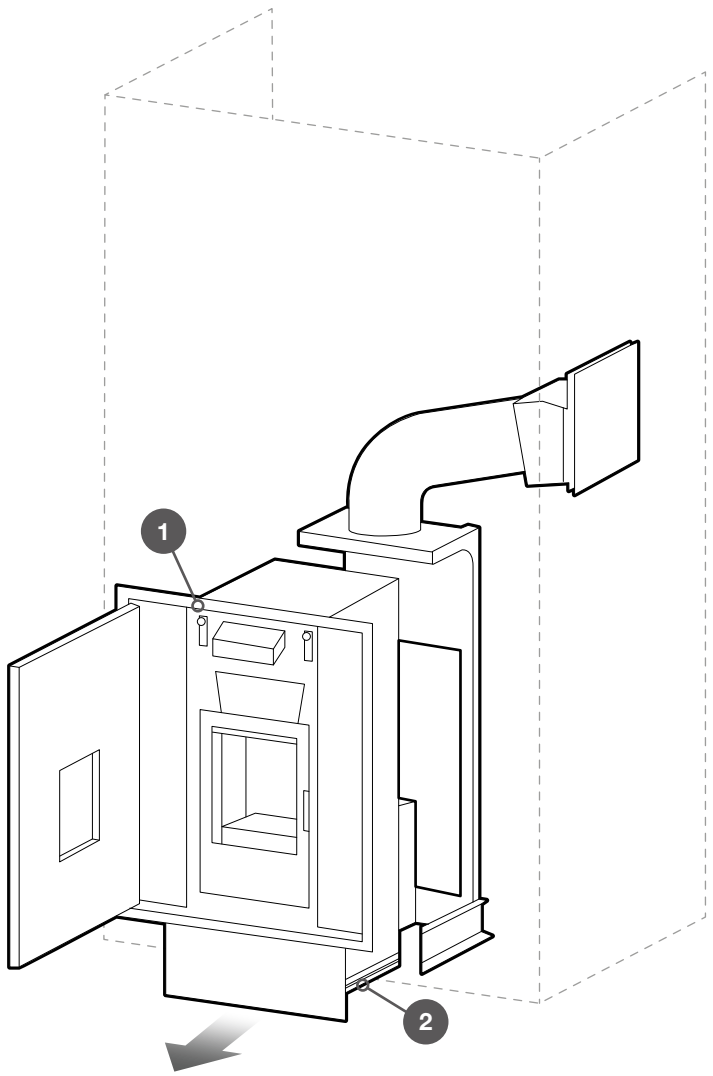

1

Accesso diretto ai turbolatori per manutenzione ordinaria.
Direkter Zugang zu den Turbolatoren für die regelmäßige Wartung.

2

Pratico sistema di estrazione su binari per agevolare la manutenzione straordinaria.
Praktisches Entnahmesystem auf Schienen, um die außergewöhnliche Wartung einfacher zu gestalten.

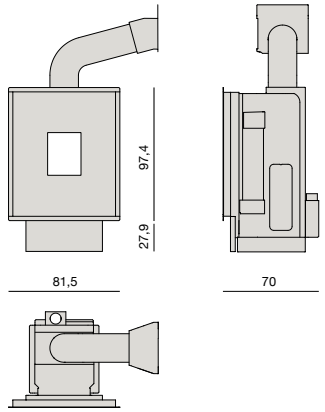

active

HYDRO
Model: VIVO 85 PELLET HYDRO

POWER max	22,3-19.178 [kW-kcal/h] water 18-15.480[kW-kcal/h]
POWER min	4,4-3.784 [kW-kcal/h] water 3-2.580[kW-kcal/h]
%	92,5 / 95 [%]
	44 [l]
	pellet Ø 6 x 3÷40 [mm]
	~ 0,9 / ~ 4,9 [kg/h]
	~ 28 / ~ 5 [h]
	481/40 - 550/35 - 642/30 [m³]
	8 [cm]
Kg	190 [kg]
	160 [°C]
	12,6 [g/s]

CE

EN 14785
BImSchV Stufe 2
ART. 15a B-VG 2015
REGENSBURGER/
AACHENER/
MÜNCHENER BStV
LRV

flamme verte 7★

certificazione aria PULITA ★★★★

Conto Termico 2.0
BAFA

ECO DESIGN 2022

A++

Boxtherm Maestro

(IT) Inserto a pellet con funzione di esclusione della ventilazione. Questo prodotto offre più opzioni d'uso. Si può scegliere di usare il proprio smartphone, sia in casa che fuori, o di gestire la stufa in casa attraverso il telecomando freestanding con termostato ambiente (opzionale) o il pannello comandi (opzionale).

(DE) Pelleteinsatz mit abschaltfunktion der Ventilation. Dieses Produkt bietet mehrere Verwendungsmöglichkeiten. Man hat die Wahl, ob man zur Steuerung des Ofens zu Hause oder von unterwegs das Smartphone verwenden möchte oder die Bedienung zu Hause per „freestanding" Fernbedienung mit Raumthermostat (optional) oder Bedientafel (optional) vorzieht.

BASIC

Carica frontale tramite cassetto integrato.
Beschickung von vorne durch integrierten Kasten.

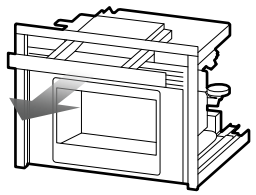

SLIDE

Carica tramite estrazione completa
Beschickung durch vollständiges Herausziehen.

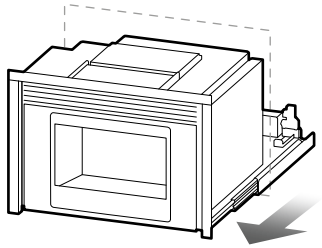

KIT LINK

Carica tramite sportello in cappa.
Beschickung durch eine Klappe in der Abzugshaube.

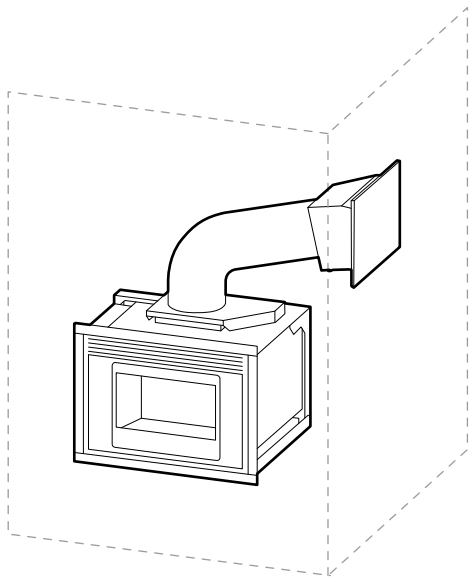

Boxtherm Maestro 60 / p. 134

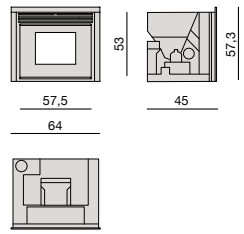

maestro · quick start · oyster · brush less

AIR
Model: BOXTHERM 60 AIR 6 BASIC M1
Model: BOXTHERM 60 AIR 6 SLIDE M1

5,9 - 5.074 [kW-kcal/h]	8,8 - 7.568 [kW-kcal/h]
2,2 - 1.892 [kW-kcal/h]	2,5 - 2.150 [kW-kcal/h]
91,0 / 94,7 [%]	90,6 / 94,1 [%]
13 [l]	20 [l]
pellet Ø 6 x 3÷40 [mm]	pellet Ø 6 x 3÷40 [mm]
~ 0,5 / ~ 1,3 [kg/h]	~ 0,6 / ~ 2,0 [kg/h]
~ 17 / ~ 7 [h]	~ 21 / ~ 6 [h]
127/40 - 145/35 - 169/30 [m³]	189/40 - 216/35 - 252/30 [m³]
8 [cm]	8 [cm]
135 [kg]	135 [kg]
167 [°C]	188 [°C]
4,0 [g/s]	5,0 [g/s]

CE
EN 14785
BImSchV Stufe 2
ART. 15a B-VG 2015
REGENSBURGER/ AACHENER/ MÜNCHENER BStV
LRV
Conto Termico 2.0
ECO DESIGN 2022
A+

Boxtherm Maestro 70 / p. 134

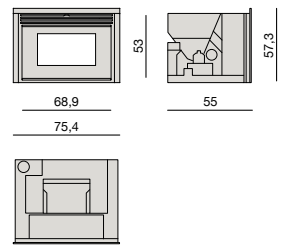

maestro · quick start · oyster · brush less

AIR
Model: BOXTHERM 70 AIR 9 BASIC M1
Model: BOXTHERM 70 AIR 9 SLIDE M1

CE
EN 14785
BImSchV Stufe 2
ART. 15a B-VG 2015
REGENSBURGER/ AACHENER/ MÜNCHENER BStV
LRV
Conto Termico 2.0
ECO DESIGN 2022
A+

POWER max
POWER min

Wall / Wall UP! / p. 010

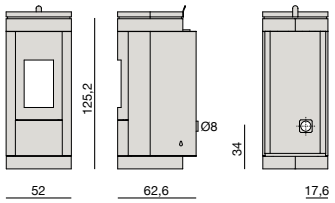

maestro · no air · quick start · oyster · brush less

Black	Beton grey	Stone	Terrazzo	Wood

	AIR *Model: WALL AIR 8 M1*	**AIR UP!** *Model: WALL AIR 8 UP! M1*
POWER max	8,1 - 6.966 [kW-kcal/h]	8,1 - 6.966 [kW-kcal/h]
POWER min	2,3 - 1.978 [kW-kcal/h]	2,3 - 1.978 [kW-kcal/h]
%	90,9 / 92,6 [%]	90,9 / 92,6 [%]
	32 [l]	27 [l]
	pellet Ø 6 x 3÷40 [mm]	pellet Ø 6 x 3÷40 [mm]
	~ 0,5 / ~ 1,8 [kg/h]	~ 0,5 / ~ 1,8 [kg/h]
	~ 40 / ~ 11 [h]	~ 35 / ~ 10 [h]
	174/40 - 199/35 - 232/30 [m³]	174/40 - 199/35 - 232/30 [m³]
Ø	8 [cm]	8 [cm]
Kg	132 [kg]	136 [kg]
	188 [°C]	188 [°C]
	4,3 [g/s]	4,3 [g/s]

CE
EN 14785
BImSchV Stufe 2
ART. 15a B-VG 2015
REGENSBURGER/
AACHENER/
MÜNCHENER BStV
LRV

flamme verde 7★ · certificazione aria PULITA · ECO DESIGN 2022 · Conto Termico 2.0 · A+

Wall Angle / p. 010

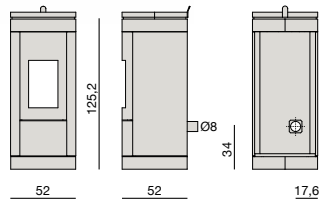

maestro · no air · quick start · oyster · brush less

Black	Beton grey	Stone	Terrazzo	Wood

	AIR *Model: WALL ANGLE AIR 8 M1*
POWER max	8,1 - 6.966 [kW-kcal/h]
POWER min	2,3 - 1.978 [kW-kcal/h]
%	90,9 / 92,6 [%]
	32 [l]
	pellet Ø 6 x 3÷40 [mm]
	~ 0,5 / ~ 1,8 [kg/h]
	~ 40 / ~ 11 [h]
	174/40 - 199/35 - 232/30 [m³]
Ø	8 [cm]
Kg	129 [kg]
	188 [°C]
	4,3 [g/s]

CE
EN 14785
BImSchV Stufe 2
ART. 15a B-VG 2015
REGENSBURGER/
AACHENER/
MÜNCHENER BStV
LRV

flamme verde 7★ · certificazione aria PULITA · ECO DESIGN 2022 · Conto Termico 2.0 · A+

Loop / p. 016

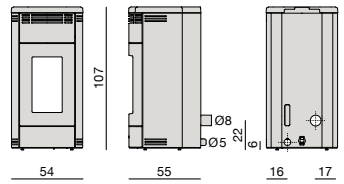

maestro · no air · quick start · oyster · brush less

303_Black	317_Silver Metal Dark

	AIR *Model: LOOP AIR 8 M1*
POWER max	8,0 - 6.880 [kW-kcal/h]
POWER min	2,5 - 2.150 [kW-kcal/h]
%	90,4 / 92,0 [%]
	32 [l]
	pellet Ø 6 x 3÷40 [mm]
	~ 0,6 / ~ 1,8 [kg/h]
	~ 35 / ~ 12 [h]
	172/40 - 197/35 - 229/30 [m³]
Ø	8 [cm]
Kg	140 [kg]
	196 [°C]
	4,3 [g/s]

CE
EN 14785
BImSchV Stufe 2
ART. 15a B-VG 2015
REGENSBURGER/
AACHENER/
MÜNCHENER BStV
LRV

flamme verde 7★ · certificazione aria PULITA · ECO DESIGN 2022 · Conto Termico 2.0 · A+

POWER max · POWER min · % · Ø · Kg · MCZ Pellet

Berg / p. 020

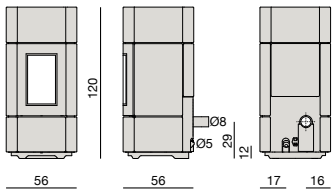

maestro · no air · quick start · oyster · brush less

240_Serpentino

AIR
Model: BERG AIR 8 M1

POWER max	8,1 - 6.966 [kW-kcal/h]
POWER min	2,3 - 1.978 [kW-kcal/h]
%	90,9 / 92,6 [%]
	32 [l]
	pellet Ø 6 x 3÷40 [mm]
	~ 0,5 / ~ 1,8 [kg/h]
	~ 40 / ~ 11 [h]
	174/40 - 199/35 - 232/30 [m³]
Ø	8 [cm]
Kg	170 [kg]
	188 [°C]
	4,3 [g/s]

CE
EN 14785
BImSchV Stufe 2
ART. 15a B-VG 2015
REGENSBURGER/
AACHENER/
MÜNCHENER BStV
LRV

flamme verde 7★ · certificazione aria PULITA · Conto Termico 2.0 · ECO DESIGN 2022 · A+

Halo / Halo UP! / p. 030

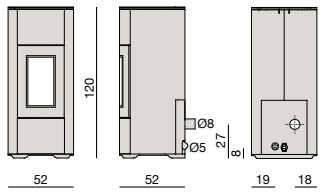

maestro · no air · quick start · oyster · brush less

315_Aluminium · 313_Silver · 303_Black · 304_Bordeaux

	AIR *Model: HALO AIR 8 M1*	AIR UP! *Model: HALO AIR 8 UP! M1*
POWER max	8,1 - 6.966 [kW-kcal/h]	8,1 - 6.966 [kW-kcal/h]
POWER min	2,3 - 1.978 [kW-kcal/h]	2,3 - 1.978 [kW-kcal/h]
%	90,9 / 92,6 [%]	90,9 / 92,6 [%]
	32 [l]	27 [l]
	pellet Ø 6 x 3÷40 [mm]	pellet Ø 6 x 3÷40 [mm]
	~ 0,5 / ~ 1,8 [kg/h]	~ 0,5 / ~ 1,8 [kg/h]
	~ 40 / ~ 11 [h]	~ 35 / ~ 10 [h]
	174/40 - 199/35 - 232/30 [m³]	174/40 - 199/35 - 232/30 [m³]
Ø	8 [cm]	8 [cm]
Kg	130 [kg]	130 [kg]
	188 [°C]	188 [°C]
	4,3 [g/s]	4,3 [g/s]

CE
EN 14785
BImSchV Stufe 2
ART. 15a B-VG 2015
REGENSBURGER/
AACHENER/
MÜNCHENER BStV
LRV

flamme verde 7★ · certificazione aria PULITA · Conto Termico 2.0 · ECO DESIGN 2022 · A+

Mood / p. 032

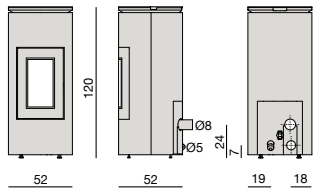

maestro · no air · quick start · oyster · brush less

317_Silver M.D. · 303_Black · 305_Bronze

COMFORT AIR
Model: MOOD COMFORT AIR 8 M1

POWER max	8,1 - 6.966 [kW-kcal/h]
POWER min	2,3 - 1.978 [kW-kcal/h]
%	90,9 / 92,6 [%]
	32 [l]
	pellet Ø 6 x 3÷40 [mm]
	~ 0,5 / ~ 1,8 [kg/h]
	~ 40 / ~ 11 [h]
	174/40 - 199/35 - 232/30 [m³]
Ø	8 [cm]
Kg	132 [kg]
	188 [°C]
	4,3 [g/s]

CE
EN 14785
BImSchV Stufe 2
ART. 15a B-VG 2015
REGENSBURGER/
AACHENER/
MÜNCHENER BStV
LRV

flamme verde 7★ · certificazione aria PULITA · Conto Termico 2.0 · ECO DESIGN 2022 · A+

Curve / p. 040

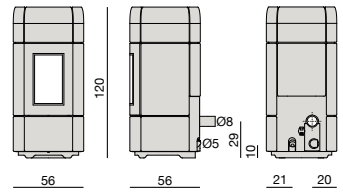

maestro · no air · quick start · oyster · brush less

102_White · 113_Warm grey · 107_Black · 105_Bordeaux

COMFORT AIR
Model: CURVE COMFORT AIR 8 M1

POWER max	8,1 - 6.966 [kW-kcal/h]
POWER min	2,3 - 1.978 [kW-kcal/h]
%	90,9 / 92,6 [%]
	32 [l]
	pellet Ø 6 x 3÷40 [mm]
	~ 0,5 / ~ 1,8 [kg/h]
	~ 40 / ~ 11 [h]
	174/40 - 199/35 - 232/30 [m³]
Ø	8 [cm]
Kg	170 [kg]
	188 [°C]
	4,3 [g/s]

CE
EN 14785
BImSchV Stufe 2
ART. 15a B-VG 2015
REGENSBURGER/
AACHENER/
MÜNCHENER BStV
LRV

flamme verde 7★ · certificazione aria PULITA · Conto Termico 2.0 · ECO DESIGN 2022 · A+

MCZ Pellet

Flow / p. 042

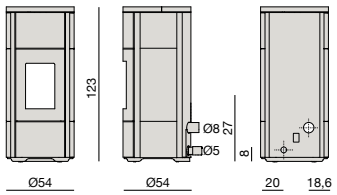

maestro · quick start · oyster · brush less · comfort air

102_Plain White	107_Plain Black	102_Line White	105_Line Bordeaux

COMFORT AIR
Model: FLOW COMFORT AIR 10 M1

POWER max	10 - 8.600 [kW-kcal/h]
POWER min	2,3 - 1.978 [kW-kcal/h]
	90,4 / 92,6 [%]
	39 [l]
	pellet Ø 6 x 3÷40 [mm]
	~ 0,5 / ~ 2,3 [kg/h]
	~ 50 / ~ 11 [h]
	215/40 - 246/35 - 287/30 [m³]
	8 [cm]
	130 [kg]
	212 [°C]
	5,0 [g/s]

CE
EN 14785
BImSchV Stufe 2
ART. 15a B-VG 2015
REGENSBURGER/ AACHENER/ MÜNCHENER BStV
LRV

flamme verte 7★ · certificazione aria PULITA · ECO DESIGN 2022 · Conto Termico 2.0 · A+

MCZ Pellet

Reflex / p. 046

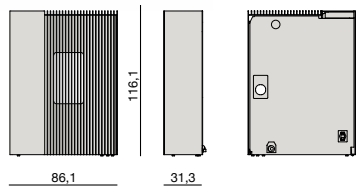

maestro · no air · quick start · oyster · brush less

303_Black	303_Black / 321_Gold	303_Black / 305_Bronze

COMFORT AIR UP!
Model: REFLEX COMFORT AIR 8 UP! M1

POWER max	7,8 - 6.708 [kW-kcal/h]
POWER min	2,3 -1.978 [kW-kcal/h]
	90,2 / 91,5 [%]
	28 [l]
	pellet Ø 6 x 3÷40 [mm]
	~ 0,5 / ~ 1,7 [kg/h]
	~ 36 / ~ 11 [h]
	168/40 - 192/35 - 224/30 [m³]
	8 [cm]
	155 [kg]
	179 [°C]
	4,7 [g/s]

CE
EN 14785
BImSchV Stufe 2
ART. 15a B-VG 2015
REGENSBURGER/ AACHENER/ MÜNCHENER BStV
LRV

flamme verte 7★ · certificazione aria PULITA · ECO DESIGN 2022 · Conto Termico 2.0 · A+

Ray / p. 054

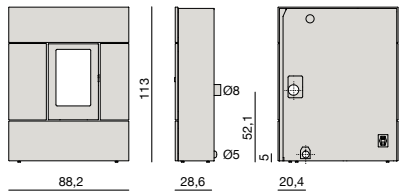

maestro · no air · quick start · oyster · brush less

102_White	107_Black	105_Bordeaux	240_Serpentino

	COMFORT AIR *Model: RAY COMFORT AIR 8 M1*	COMFORT AIR UP! *Model: RAY COMFORT AIR 8 UP! M1*
POWER max	7,8 - 6.708 [kW-kcal/h]	7,8 - 6.708 [kW-kcal/h]
POWER min	2,3 - 1.978 [kW-kcal/h]	2,3 - 1.978 [kW-kcal/h]
	90,2 / 91,5 [%]	90,2 / 91,5 [%]
	28 [l]	28 [l]
	pellet Ø 6 x 3÷40 [mm]	pellet Ø 6 x 3÷40 [mm]
	~ 0,5 / ~ 1,7 [kg/h]	~ 0,5 / ~ 1,7 [kg/h]
	~ 36 / ~ 11 [h]	~ 36 / ~ 11 [h]
	168/40 - 192/35 - 224/30 [m³]	168/40 - 192/35 - 224/30 [m³]
	8 [cm]	8 [cm]
	155 [kg]	155 [kg]
	179 [°C]	179 [°C]
	4,7 [g/s]	4,7 [g/s]

CE
EN 14785
BImSchV Stufe 2
ART. 15a B-VG 2015
REGENSBURGER/ AACHENER/ MÜNCHENER BStV
LRV

flamme verte 7★ · certificazione aria PULITA · ECO DESIGN 2022 · Conto Termico 2.0 · A+

Doc / p. 058

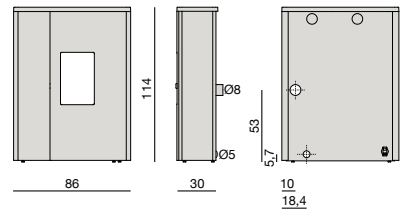

maestro · no air · active · quick start · oyster · brush less

303_Black	315_Aluminium

	COMFORT AIR *Model: DOC COMFORT AIR 9 M1*	COMFORT AIR UP! *Model: DOC COMFORT AIR 9 UP! M1*
POWER max	8,8 - 7.568 [kW-kcal/h]	8,8 - 7.568 [kW-kcal/h]
POWER min	2,6 - 2.236 [kW-kcal/h]	2,6 - 2.236 [kW-kcal/h]
	90,9 / 89,8 [%]	90,9 / 89,8 [%]
	18 [l]	18 [l]
	pellet Ø 6 x 3÷40 [mm]	pellet Ø 6 x 3÷40 [mm]
	~ 0,6 / ~ 1,9 [kg/h]	~ 0,6 / ~ 1,9 [kg/h]
	~ 20 / ~ 6 [h]	~ 20 / ~ 6 [h]
	189/40 - 216/35 - 252/30 [m³]	189/40 - 216/35 - 252/30 [m³]
	8 [cm]	8 [cm]
	148 [kg]	148 [kg]
	186 [°C]	186 [°C]
	4,7 [g/s]	4,7 [g/s]

CE
EN 14785
BImSchV Stufe 2
ART. 15a B-VG 2015
REGENSBURGER/ AACHENER/ MÜNCHENER BStV
LRV

flamme verte 7★ · certificazione aria PULITA · ECO DESIGN 2022 · Conto Termico 2.0 · A+

MCZ Pellet

Linea / p. 062

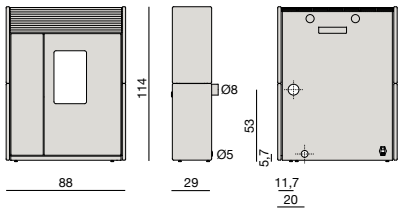

maestro · no air · quick start · oyster · brush less

107_Black	102_White	105_Bordeaux	240_Serpentino

	COMFORT AIR *Model: LINEA COMFORT AIR 9 M1*	COMFORT AIR UP! *Model: LINEA COMFORT AIR 9 UP! M1*
POWER max	8,8 - 7.568 [kW-kcal/h]	8,8 - 7.568 [kW-kcal/h]
POWER min	2,6 - 2.236 [kW-kcal/h]	2,6 - 2.236 [kW-kcal/h]
%	90,9 / 89,8 [%]	90,9 / 89,8 [%]
	28 [l]	28 [l]
	pellet Ø 6 x 3÷40 [mm]	pellet Ø 6 x 3÷40 [mm]
	~ 0,6 / ~ 1,9 [kg/h]	~ 0,6 / ~ 1,9 [kg/h]
	~ 30 / ~ 10 [h]	~ 30 / ~ 10 [h]
	189/40 - 216/35 - 252/30 [m³]	189/40 - 216/35 - 252/30 [m³]
Ø	8 [cm]	8 [cm]
Kg	155 [kg]	155 [kg]
	186 [°C]	186 [°C]
	4,7 [g/s]	4,7 [g/s]

CE
EN 14785
BImSchV Stufe 2
ART. 15a B-VG 2015
REGENSBURGER/
AACHENER/
MÜNCHENER BStV
LRV
flamme verte 7★ · certificazione aria PULITA · Conto Termico 2.0 · ECO DESIGN 2022 · A+

Stream / p. 066

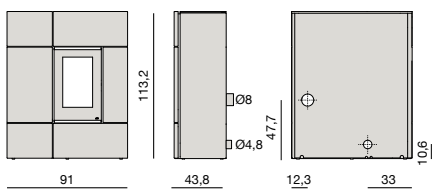

maestro · no air · quick start · oyster · brush less

302_White	308_Dark	304_Bordeaux	240_Serpentino

	COMFORT AIR 12 *Model: STREAM COMFORT AIR 12 M1*	COMFORT AIR 12 UP! *Model: STREAM COMFORT AIR 12 UP! M1*
POWER max	11,9 - 10.234 [kW-kcal/h]	11,9 - 10.234 [kW-kcal/h]
POWER min	3,4 - 2.924 [kW-kcal/h]	3,4 - 2.924 [kW-kcal/h]
%	90,8 / 93,2 [%]	90,8 / 93,2 [%]
	42 [l]	42 [l]
	pellet Ø 6 x 3÷40 [mm]	pellet Ø 6 x 3÷40 [mm]
	~ 0,8 / ~ 2,7 [kg/h]	~ 0,8 / ~ 2,7 [kg/h]
	~ 34 / ~ 10 [h]	~ 34 / ~ 10 [h]
	256/40 - 292/35 - 341/30 [m³]	256/40 - 292/35 - 341/30 [m³]
Ø	8 [cm]	8 [cm]
Kg	180 [kg]	180 [kg]
	193 [°C]	193 [°C]
	6,4 [g/s]	6,4 [g/s]

CE
EN 14785
BImSchV Stufe 2
ART. 15a B-VG 2015
REGENSBURGER/
AACHENER/
MÜNCHENER BStV
LRV
flamme verte 7★ · certificazione aria PULITA · Conto Termico 2.0 · ECO DESIGN 2022 · A+

MCZ Pellet

Philo 14 / p. 070

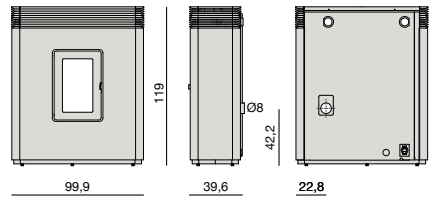

maestro · no air · quick start · oyster · brush less

302_White	315_Aluminium	303_Black	304_Bordeaux	305_Bronze

	COMFORT AIR 14 ® *Model: PHILO COMFORT AIR 14 M1*	COMFORT AIR 14 UP! ® *Model: PHILO COMFORT AIR 14 UP! M1*
POWER max	13,8 - 11.868 [kW-kcal/h]	13,8 - 11.868 [kW-kcal/h]
POWER min	3,4 - 2.924 [kW-kcal/h]	3,4 - 2.924 [kW-kcal/h]
%	90,5 / 93,2 [%]	90,5 / 93,2 [%]
	30 [l]	30 [l]
	pellet Ø 6 x 3÷40 [mm]	pellet Ø 6 x 3÷40 [mm]
	~ 0,8 / ~ 3,1 [kg/h]	~ 0,8 / ~ 3,1 [kg/h]
	~ 25 / ~ 7,0 [h]	~ 25 / ~ 7,0 [h]
	297/40-339/35-396/30 [m³]	297/40-339/35-396/30 [m³]
Ø	8 [cm]	8 [cm]
Kg	200 [kg]	200 [kg]
	205 [°C]	205 [°C]
	7,1 [g/s]	7,1 [g/s]

CE
EN 14785
BImSchV Stufe 2
ART. 15a B-VG 2015
REGENSBURGER/
AACHENER/
MÜNCHENER BStV
LRV
flamme verte 7★ · certificazione aria PULITA · Conto Termico 2.0 · ECO DESIGN 2022 · A+

Aki / p. 074

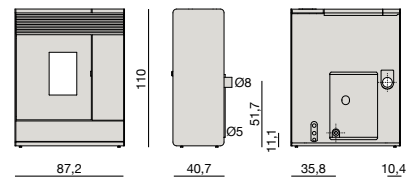

hydro · maestro · quick start · matic · brush less · air

302_White	313_Silver	308_Dark	102_White	109_Sand	105_Bordeaux

	HYDRO MATIC 16 *Model: AKI HYDRO MATIC 16 M1*	HYDRO MATIC 24 *Model: AKI HYDRO MATIC 24 M1*
POWER max	16,1-13.846 [kW-kcal/h] water 12,8-11.008	23,9-20.554 [kW-kcal/h] water 18.6-15.996
POWER min	4,5-3.870 [kW-kcal/h] water 3-2.580	4,5-3.870 [kW-kcal/h] water 3-2.580
%	93,6 / 95,6 [%]	92 / 95,6 [%]
	40 [l]	40 [l]
	pellet Ø 6 x 3÷40 [mm]	pellet Ø 6 x 3÷40 [mm]
	~ 1 / ~ 3,5 [kg/h]	~ 1 / ~ 5,3 [kg/h]
	~ 26 / ~ 8 [h]	~ 26 / ~ 5 [h]
	346/40 - 396/35 - 462/30 [m³]	514/40 - 587/35 - 685/30 [m³]
Ø	8 [cm]	8 [cm]
Kg	190 [kg]	190 [kg]
	118 [°C]	151 [°C]
	9,1 [g/s]	12,5 [g/s]

CE
EN 14785
BImSchV Stufe 2
ART. 15a B-VG 2015
REGENSBURGER/
AACHENER/
MÜNCHENER BStV
LRV
flamme verte 7★ · certificazione aria PULITA · Conto Termico 2.0 · ECO DESIGN 2022 · A+

MCZ Pellet

Alyssa / p. 078

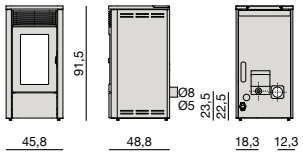

maestro · no air · quick start · oyster · brush less

102_White · 113_Warm grey · 105_Bordeaux

AIR
Model: ALYSSA AIR 6 M1

POWER max	6,3 - 5.418 [kW-kcal/h]
POWER min	2,5 - 2.150 [kW-kcal/h]
%	91,5 / 92,0 [%]
	24 [l]
	pellet Ø 6 x 3÷40 [mm]
	~ 0,6 / ~ 1,45 [kg/h]
	~ 26 / ~ 11 [h]
	135/40 - 155/35 - 181/30 [m³]
	8 [cm]
Kg	90 [kg]
	165 [°C]
	3,7 [g/s]

CE
EN 14785
BImSchV Stufe 2
ART. 15a B-VG 2015
REGENSBURGER/ AACHENER/ MÜNCHENER BStV
LRV

flamme verde 7★ · certificazione aria PULITA · Conto Termico 2.0 · ECO DESIGN 2022 · A+

Tecla / p. 080

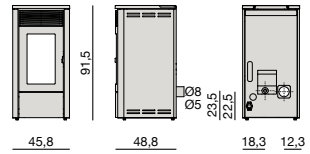

maestro · no air · quick start · oyster · brush less

302_White · 313_Silver · 308_Dark · 304_Bordeaux

AIR
Model: TECLA AIR 6 M1

POWER max	6,3 - 5.418 [kW-kcal/h]
POWER min	2,5 - 2.150 [kW-kcal/h]
%	91,5 / 92,0 [%]
	24 [l]
	pellet Ø 6 x 3÷40 [mm]
	~ 0,6 / ~ 1,45 [kg/h]
	~ 26 / ~ 11 [h]
	135/40 - 155/35 - 181/30 [m³]
	8 [cm]
Kg	90 [kg]
	165 [°C]
	3,7 [g/s]

CE
EN 14785
BImSchV Stufe 2
ART. 15a B-VG 2015
REGENSBURGER/ AACHENER/ MÜNCHENER BStV
LRV

flamme verde 7★ · certificazione aria PULITA · Conto Termico 2.0 · ECO DESIGN 2022 · A+

Klin / p. 082

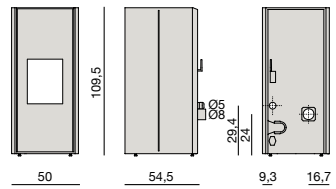

maestro · no air · quick start · oyster · brush less

303_Black · 240_Serpentino

COMFORT AIR
Model: KLIN COMFORT AIR 8 M1

POWER max	8,1 - 6.966 [kW-kcal/h]
POWER min	2,3 - 1.978 [kW-kcal/h]
%	90,9 / 92,6 [%]
	39 [l]
	pellet Ø 6 x 3÷40 [mm]
	~ 0,5 / ~ 1,8 [kg/h]
	~ 50 / ~ 14 [h]
	174/40 - 199/35 - 232/30 [m³]
	8 [cm]
Kg	135 [kg]
	188 [°C]
	4,3 [g/s]

CE
EN 14785
BImSchV Stufe 2
ART. 15a B-VG 2015
REGENSBURGER/ AACHENER/ MÜNCHENER BStV
LRV

flamme verde 7★ · certificazione aria PULITA · Conto Termico 2.0 · ECO DESIGN 2022 · A+

Aike / p. 086

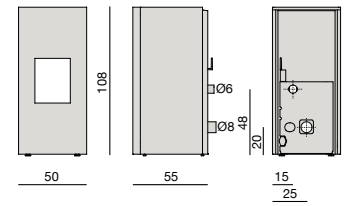

maestro · no air · quick start · oyster · brush less

303_Black

COMFORT AIR
Model: AIKE COMFORT AIR 8 M1

POWER max	8,1 - 6.966 [kW-kcal/h]
POWER min	2,3 - 1.978 [kW-kcal/h]
%	90,9 / 92,6 [%]
	39 [l]
	pellet Ø 6 x 3÷40 [mm]
	~ 0,5 / ~ 1,8 [kg/h]
	~ 50 / ~ 14 [h]
	174/40 - 199/35 - 232/30 [m³]
	8 [cm]
Kg	180 [kg]
	188 [°C]
	4,3 [g/s]

CE
EN 14785
BImSchV Stufe 2
ART. 15a B-VG 2015
REGENSBURGER/ AACHENER/ MÜNCHENER BStV
LRV

flamme verde 7★ · certificazione aria PULITA · Conto Termico 2.0 · ECO DESIGN 2022 · A+

MCZ Pellet

Tilda / p. 090

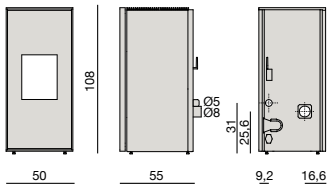

maestro · no air · quick start · oyster · brush less

303_Black

COMFORT AIR *Model: TILDA COMFORT AIR 10 M1*	
POWER max	10 - 8.600 [kW-kcal/h]
POWER min	2,3 - 1.978 [kW-kcal/h]
	90,4 / 92,6 [%]
	39 [l]
	pellet Ø 6 x 3÷40 [mm]
	~ 0,5 / ~ 2,3 [kg/h]
	~ 50 / ~ 11 [h]
	215/40 - 246/35 - 287/30 [m³]
	8 [cm]
	185 [kg]
	212 [°C]
	5,0 [g/s]
	CE EN 14785 BImSchV Stufe 2 ART. 15a B-VG 2015 REGENSBURGER/ AACHENER/ MÜNCHENER BStV LRV flamme verte 7★ · certificazione aria PULITA · Conto Termico 2.0 · ECO DESIGN 2022 · A+

Jazz / p. 112

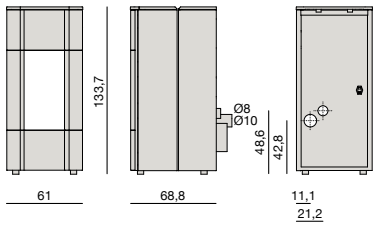

maestro · quick start · brush less · matic

102_White · 107_Black · 105_Bordeaux

	HYDRO MATIC 30 *** *Model: JAZZ HYDRO MATIC 30 M1*	**HYDRO MATIC 30 ACS ***** *Model: JAZZ HYDRO MATIC 30 ACS M1*
POWER max	28,5 - 24.510 [kW-kcal/h] water 27,1 - 23.306	28,5 - 24.510 [kW-kcal/h] water 27,1 - 23.306
POWER min	7,6 - 6.536 [kW-kcal/h] water 6,6 - 5.676	7,6 - 6.536 [kW-kcal/h] water 6,6 - 5.676
	93,4 / 94,4 [%]	93,4 / 94,4 [%]
	72 [l]	72 [l]
	pellet Ø 6 x 3÷40 [mm]	pellet Ø 6 x 3÷40 [mm]
	~ 1,7 / ~ 6,3 [kg/h]	~ 1,7 / ~ 6,3 [kg/h]
	~ 28 / ~ 7 [h]	~ 28 / ~ 7 [h]
	613/40 - 700/35 - 817/30 [m³]	613/40 - 700/35 - 817/30 [m³]
	10 [cm]	10 [cm]
	292 [kg]	292 [kg]
	105 [°C]	105 [°C]
	20,7 [g/s]	20,7 [g/s]
	CE EN 14785 BImSchV Stufe 2 ART. 15a B-VG 2015 REGENSBURGER/ AACHENER/ MÜNCHENER BStV LRV flamme verte 7★ · certificazione aria PULITA · Conto Termico 2.0 · BAFA · ECO DESIGN 2022 · A++	

Decò / p. 118

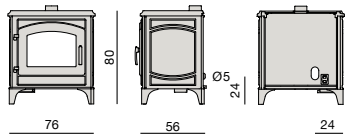

maestro · no air · quick start · oyster · brush less

501_Smoke

AIR *Model: DECÒ AIR 8 M1*	
POWER max	8,0 - 6.880 [kW-kcal/h]
POWER min	2,4 - 2.064 [kW-kcal/h]
	92,7 / 94,3 [%]
	20 [l]
	pellet Ø 6 x 3÷40 [mm]
	~ 0,5 / ~ 1,85 [kg/h]
	~ 15 / ~ 7 [h]
	172/40 - 197/35 - 229/30 [m³]
	10/8 [cm]
	185 [kg]
	135 [°C]
	4,8 [g/s]
	CE EN 14785 BImSchV Stufe 2 ART. 15a B-VG 2015 REGENSBURGER/ AACHENER/ MÜNCHENER BStV LRV flamme verte 7★ · certificazione aria PULITA · Conto Termico 2.0 · ECO DESIGN 2022 · A++

Cute / p. 122

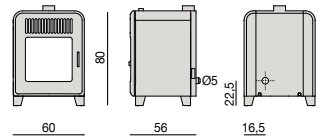

maestro · no air · quick start · oyster · brush less

303_Black

AIR *Model: CUTE AIR 8 M1*	
POWER max	8,0 - 6.880 [kW-kcal/h]
POWER min	2,4 - 2.064 [kW-kcal/h]
	92,7 / 94,3 [%]
	23 [l]
	pellet Ø 6 x 3÷40 [mm]
	~ 0,5 / ~ 1,85 [kg/h]
	~ 15 / ~ 8 [h]
	172/40 - 197/35 - 229/30 [m³]
	10/8 [cm]
	145 [kg]
	135 [°C]
	4,8 [g/s]
	CE EN 14785 BImSchV Stufe 2 ART. 15a B-VG 2015 REGENSBURGER/ AACHENER/ MÜNCHENER BStV LRV flamme verte 7★ · certificazione aria PULITA · Conto Termico 2.0 · ECO DESIGN 2022 · A++

Thema / p. 124

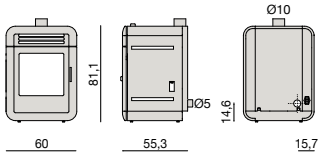

maestro · no air · quick start · oyster · brush less

102_White	107_Black	240_Serpentino

AIR
Model: THEMA AIR 8 M1

POWER max	8,0 - 6.880 [kW-kcal/h]
POWER min	2,4 - 2.064 [kW-kcal/h]
	92,7 / 94,3 [%]
	23 [l]
	pellet Ø 6 x 3÷40 [mm]
	~ 0,5 / ~ 1,85 [kg/h]
	~ 15 / ~ 8 [h]
	172/40 - 197/35 - 229/30 [m³]
	10/8 [cm]
	145 [kg]
	135 [°C]
	4,8 [g/s]

CE
EN 14785
BImSchV Stufe 2
ART. 15a B-VG 2015
REGENSBURGER/ AACHENER/ MÜNCHENER BStV
LRV

flamme verde 7★ · certificazione aria PULITA · Conto Termico 2.0 · ECO DESIGN 2022 · A++

May / p. 146

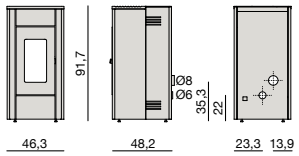

quick start · oyster · kit wi-fi

302_White	313_Silver	308_Dark	304_Bordeaux

AIR
Model: MAY AIR 7 S1

POWER max	7 – 6.020 [kW-kcal/h]
POWER min	2,8 – 2.408 [kW-kcal/h]
	89 / 93 [%]
	23 [l]
	pellet Ø 6 x 3÷40 [mm]
	~ 0,6 / ~ 1,67 [kg/h]
	~ 26 / ~ 9 [h]
	60 - 168 [m³]
	8 [cm]
	60 [kg]
	193 [°C]
	2,5 / 4,7 [g/s]

CE
EN 14785
BImSchV Stufe 2
ART. 15a B-VG 2015
REGENSBURGER/ AACHENER/ MÜNCHENER BStV
LRV

flamme verde 7★ · certificazione aria PULITA · Conto Termico 2.0 · ECO DESIGN 2022 · A+

Amy / p. 148

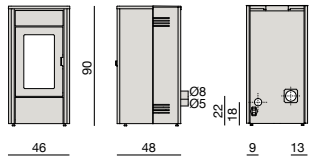

no air · oyster · quick start · kit wi-fi

302_White	313_Silver	308_Dark	304_Bordeaux

AIR
Model: AMY AIR 6 S1

POWER max	6,3 - 5.418 [kW-kcal/h]
POWER min	2,5 - 2.150 [kW-kcal/h]
	91,5 / 92,0 [%]
	24 [l]
	pellet Ø 6 x 3÷40 [mm]
	~ 0,6 / ~ 1,45 [kg/h]
	~ 26 / ~ 11 [h]
	135/40 - 155/35 - 181/30 [m³]
	8 [cm]
	90 [kg]
	165 [°C]
	3,7 [g/s]

CE
EN 14785
BImSchV Stufe 2
ART. 15a B-VG 2015
REGENSBURGER/ AACHENER/ MÜNCHENER BStV
LRV

flamme verde 7★ · certificazione aria PULITA · Conto Termico 2.0 · ECO DESIGN 2022 · A+

Giò / p. 150

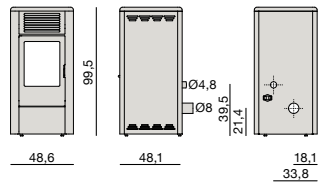

no air · quick start · oyster · kit wi-fi

302_White	315_Aluminium	313_Silver	308_Dark	304_Bordeaux

AIR
Model: GIÒ AIR 8 S1

POWER max	8 - 6.880 [kW-kcal/h]
POWER min	2,5 - 2.150 [kW-kcal/h]
	90,4 / 92,0 [%]
	32 [l]
	pellet Ø 6 x 3÷40 [mm]
	~ 0,6 / ~ 1,8 [kg/h]
	~ 35 / ~ 12 [h]
	172/40 - 197/35 - 229/30 [m³]
	8 [cm]
	100 [kg]
	196 [°C]
	4,3 [g/s]

CE
EN 14785
BImSchV Stufe 2
ART. 15a B-VG 2015
REGENSBURGER/ AACHENER/ MÜNCHENER BStV
LRV

flamme verde 7★ · certificazione aria PULITA · Conto Termico 2.0 · ECO DESIGN 2022 · A+

MCZ Pellet

Maggie / p. 152

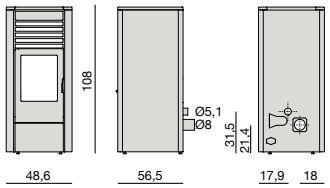

CANALIZZABILE ***
DUCTABLE ***
CANALISABLE ***
KANALISIERBAR ***
CANALIZABLE ***

no air · quick start · oyster · kit wi-fi

302_White · 308_Dark · 304_Bordeaux

	Model: MAGGIE COMFORT AIR 10 S1
POWER max	10 - 8.600 [kW-kcal/h]
POWER min	2,3 - 1.978 [kW-kcal/h]
	90,4 / 92,6 [%]
	39 [l]
	pellet Ø 6 x 3÷40 [mm]
	~ 0,5 / ~ 2,3 [kg/h]
	~ 50 / ~ 11 [h]
	215/40 - 246/35 - 287/30 [m³]
	8 [cm]
	125 [kg]
	212 [°C]
	5,0 [g/s]

CE
EN 14785
BImSchV Stufe 2
ART. 15a B-VG 2015
REGENSBURGER/ AACHENER/ MÜNCHENER BStV
LRV
flamme verte 7★ · certificazione aria PULITA · ECO DESIGN 2022 · Conto Termico 2.0 · A+

MCZ Pellet

Clio / p. 154

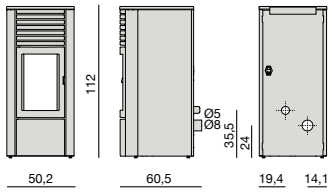

quick start · oyster · kit wi-fi

302_White · 313_Silver · 308_Dark · 304_Bordeaux

	HYDRO 16 *Model: CLIO HYDRO 16*	**HYDRO 23** *Model: CLIO HYDRO 23*
POWER max	16,2-13.932 [kW-kcal/h] water 12,9-11.094	22,8-19.608[kW-kcal/h] water 18,7-16.082
POWER min	4,7-4.042 [kW-kcal/h] water 3,1-2.666	4,7-4.042 [kW-kcal/h] water 3,1-2.666
	93,3 / 96,5 [%]	91,3 / 96,5 [%]
	40 [l]	40 [l]
	pellet Ø 6 x 3÷40 [mm]	pellet Ø 6 x 3÷40 [mm]
	~ 1,0 / ~ 3,5 [kg/h]	~ 1,0 / ~ 5,0 [kg/h]
	~ 26 / ~ 8 [h]	~ 26 / ~ 5 [h]
	348/40 - 398/35 - 464/30 [m3]	490/40 - 560/35 - 654/30 [m3]
	8 [cm]	8 [cm]
	185 [kg]	185 [kg]
	118 [°C]	150 [°C]
	10,5 [g/s]	13,9 [g/s]

CE
EN 14785
BImSchV Stufe 2
ART. 15a B-VG 2015
REGENSBURGER/ AACHENER/ MÜNCHENER BStV
LRV
ECO DESIGN 2022 · flamme verte 7★ · certificazione aria PULITA · BAFA · Conto Termico 2.0 · A+ (Hydro 23) · A++ (Hydro 16)

Alea / p. 156

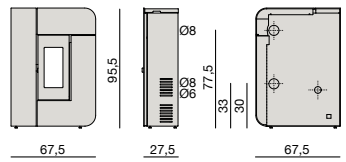

no air · oyster

302_White · 313_Silver · 308_Dark · 304_Bordeaux

	AIR *Model: ALEA AIR 7 S1*
POWER max	7 – 6.020 [kW-kcal/h]
POWER min	2,7 – 2.322 [kW-kcal/h]
	89,5 / 93 [%]
	19 [l]
	pellet Ø 6 x 3÷40 [mm]
	~ 0,61 / ~ 1,7 [kg/h]
	~ 24 / ~ 7,5 [h]
	65 - 168 [m³]
	8 [cm]
	65 [kg]
	182 [°C]
	3 / 4,9 [g/s]

CE
EN 14785
BImSchV Stufe 2
ART. 15a B-VG 2015
REGENSBURGER/ AACHENER/ MÜNCHENER BStV
LRV
flamme verte 7★ · certificazione aria PULITA · ECO DESIGN 2022 · Conto Termico 2.0 · A+

Raam / p. 160

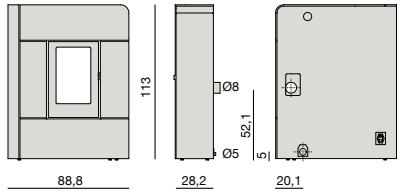

no air · xl · quick start · oyster · kit wi-fi

302_White · 313_Silver · 308_Dark · 304_Bordeaux

	COMFORT AIR *Model: RAAM COMFORT AIR 8 S1*	**COMFORT AIR UP!** *Model: RAAM COMFORT AIR 8 UP! S1*
POWER max	7,8 - 6.708 [kW-kcal/h]	7,8 - 6.708 [kW-kcal/h]
POWER min	2,3 - 1.978 [kW-kcal/h]	2,3 - 1.978 [kW-kcal/h]
	90,2 / 91,0 [%]	90,2 / 91,0 [%]
	28 [l]	28 [l]
	pellet Ø 6 x 3÷40 [mm]	pellet Ø 6 x 3÷40 [mm]
	~ 0,5 / ~ 1,7 [kg/h]	~ 0,5 / ~ 1,7 [kg/h]
	~ 36 / ~ 11 [h]	~ 36 / ~ 11 [h]
	168/40 - 192/35 - 224/30 [m³]	168/40 - 192/35 - 224/30 [m³]
	8 [cm]	8 [cm]
	148 [kg]	148 [kg]
	179 [°C]	179 [°C]
	4,7 [g/s]	4,7 [g/s]

CE
EN 14785
BImSchV Stufe 2
ART. 15a B-VG 2015
REGENSBURGER/ AACHENER/ MÜNCHENER BStV
LRV
flamme verte 7★ · certificazione aria PULITA · ECO DESIGN 2022 · Conto Termico 2.0 · A+

MCZ Pellet

Thea / p. 164

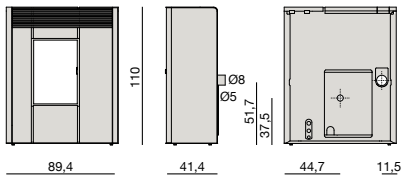

quick start · oyster · kit wi-fi

302_White	313_Silver	308_Dark	304_Bordeaux

	HYDRO 16 *Model: THEA HYDRO 16 S1*	HYDRO 24 *Model: THEA HYDRO 24 S1*
POWER max	16,2-13.932 [kW-kcal/h] water 12,9-11.094	22,8-19.608[kW-kcal/h] water 18,7-16.082
POWER min	4,7-4.042 [kW-kcal/h] water 3,1-2.666	4,7-4.042 [kW-kcal/h] water 3,1-2.666
%	93,3 / 96,5 [%]	91,3 / 96,5 [%]
	40 [l]	40 [l]
	pellet Ø 6 x 3÷40 [mm]	pellet Ø 6 x 3÷40 [mm]
	~ 1,0 / ~ 3,5 [kg/h]	~ 1,0 / ~ 5,0 [kg/h]
	~ 26 / ~ 8 [h]	~ 26 / ~ 5 [h]
	348/40 - 398/35 - 464/30 [m3]	490/40 - 560/35 - 654/30 [m3]
Ø	8 [cm]	8 [cm]
Kg	185 [kg]	185 [kg]
	118 [°C]	150 [°C]
	10,5 [g/s]	13,9 [g/s]

CE

EN 14785

BImSchV Stufe 2

ART. 15a B-VG 2015

REGENSBURGER/
AACHENER/
MÜNCHENER BStV

LRV

Conto Termico 2.0

ECO DESIGN 2022

A+

Sahara / p. 136

White	Grey

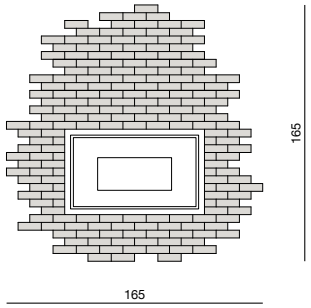

POWER max
POWER min
Kg
MCZ Pellet

Ego / Ego UP! / p. 094

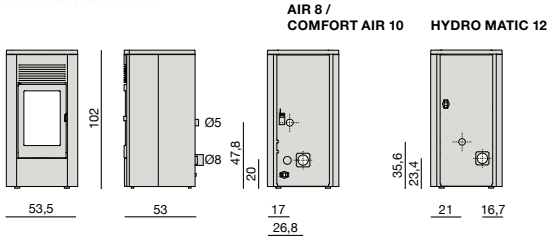

maestro · no air · quick start · oyster · brush less

HYDRO MATIC: maestro · quick start · matic · brush less

302_White · 313_Silver · 308_Dark · 304_Bordeaux · 311_Inox no touch

AIR *Model: EGO AIR 8 M1*	AIR UP! *Model: EGO AIR 8 UP! M1*	COMFORT AIR *Mod. EGO COMFORT AIR 10 M1*	COMFORT AIR UP! *Mod. EGO COMFORT AIR 10 UP! M1*	HYDRO MATIC 12 *Model: EGO HYDRO MATIC 12 M1*
POWER max 8,1 - 6.966 [kW-kcal/h]	8,1 - 6.966 [kW-kcal/h]	10 - 8.600 [kW-kcal/h]	10 - 8.600 [kW-kcal/h]	11,8-10.148 [kW-kcal/h] water 10,2-8.772
POWER min 2,3 - 1.978 [kW-kcal/h]	2,3 - 1.978 [kW-kcal/h]	2,3 - 1.978 [kW-kcal/h]	2,3 - 1.978 [kW-kcal/h]	3,2-2.760 [kW-kcal/h] water 2,2-1.892
90,9 / 92,6 [%]	90,9 / 92,6 [%]	90,4 / 92,6 [%]	90,4 / 92,6 [%]	91,8 / 92,4 [%]
39 [l]	33 [l]	39 [l]	33 [l]	31 [l]
pellet Ø 6 x 3÷40 [mm]	pellet Ø 6 x 3÷40 [mm]	pellet Ø 6 x 3÷40 [mm]	pellet Ø 6 x 3÷40 [mm]	pellet Ø 6 x 3÷40 [mm]
~ 0,5 / ~ 1,8 [kg/h]	~ 0,5 / ~ 1,8 [kg/h]	~ 0,5 / ~ 2,3 [kg/h]	~ 0,5 / ~ 2,3 [kg/h]	~ 0,7 / ~ 2,6 [kg/h]
~ 50 / ~ 14 [h]	~ 43 / ~ 12 [h]	~ 50 / ~ 11 [h]	~ 43 / ~ 9 [h]	~ 29 / ~ 8 [h]
174/40 - 199/35 - 232/30 [m³]	174/40 - 199/35 - 232/30 [m³]	215/40 - 246/35 - 287/30 [m³]	215/40 - 246/35 - 287/30 [m³]	254/40 - 290/35 - 338/30 [m³]
8 [cm]	8 [cm]	8 [cm]	8 [cm]	8 [cm]
127 [kg]	130 [kg]	130 [kg]	133 [kg]	147 [kg]
188 [°C]	188 [°C]	212 [°C]	212 [°C]	114 [°C]
4,3 [g/s]	4,3 [g/s]	5,0 [g/s]	5,0 [g/s]	9,4 [g/s]

CE

EN 14785
BImSchV Stufe 2
ART. 15a B-VG 2015
REGENSBURGER/
AACHENER/
MÜNCHENER BStV
LRV

flamme verde 7★

certificazione aria PULITA ★★★★

Conto Termico 2.0
BAFA (Hydro Matic)

ECO DESIGN 2022

A+

MCZ Pellet

Star / Star UP! / p. 096

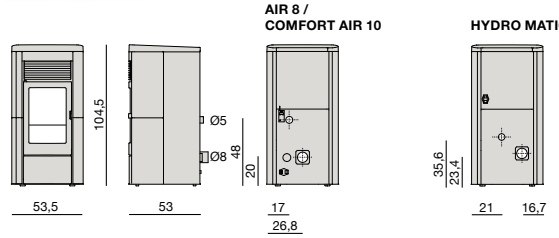

maestro · no air · quick start · oyster · brush less

HYDRO MATIC: maestro · quick start · matic · brush less

102_White · 107_Black · 109_Sand · 105_Bordeaux · 240_Serpentino

AIR *Model: STAR AIR 8 M1*	AIR UP! *Model: STAR AIR 8 UP! M1*	COMFORT AIR *Mod. STAR COMFORT AIR 10 M1*	COMFORT AIR UP! *Mod. STAR COMFORT AIR 10 UP! M1*	HYDRO MATIC 12 *Model: STAR HYDRO MATIC 12 M1*
POWER max 8,1 - 6.966 [kW-kcal/h]	8,1 - 6.966 [kW-kcal/h]	10 - 8.600 [kW-kcal/h]	10 - 8.600 [kW-kcal/h]	11,8-10.148 [kW-kcal/h] water 10,2-8.772
POWER min 2,3 - 1.978 [kW-kcal/h]	2,3 - 1.978 [kW-kcal/h]	2,3 - 1.978 [kW-kcal/h]	2,3 - 1.978 [kW-kcal/h]	3,2-2.760 [kW-kcal/h] water 2,2-1.892
90,9 / 92,6 [%]	90,9 / 92,6 [%]	90,4 / 92,6 [%]	90,4 / 92,6 [%]	91,8 / 92,4 [%]
39 [l]	33 [l]	39 [l]	33 [l]	31 [l]
pellet Ø 6 x 3÷40 [mm]	pellet Ø 6 x 3÷40 [mm]	pellet Ø 6 x 3÷40 [mm]	pellet Ø 6 x 3÷40 [mm]	pellet Ø 6 x 3÷40 [mm]
~ 0,5 / ~ 1,8 [kg/h]	~ 0,5 / ~ 1,8 [kg/h]	~ 0,5 / ~ 2,3 [kg/h]	~ 0,5 / ~ 2,3 [kg/h]	~ 0,7 / ~ 2,6 [kg/h]
~ 50 / ~ 14 [h]	~ 43 / ~ 12 [h]	~ 50 / ~ 11 [h]	~ 43 / ~ 9 [h]	~ 29 / ~ 8 [h]
174/40 - 199/35 - 232/30 [m³]	174/40 - 199/35 - 232/30 [m³]	215/40 - 246/35 - 287/30 [m³]	215/40 - 246/35 - 287/30 [m³]	254/40 - 290/35 - 338/30 [m³]
8 [cm]	8 [cm]	8 [cm]	8 [cm]	8 [cm]
127 [kg]	130 [kg]	130 [kg]	133 [kg]	153 [kg]
188 [°C]	188 [°C]	212 [°C]	212 [°C]	114 [°C]
4,3 [g/s]	4,3 [g/s]	5,0 [g/s]	5,0 [g/s]	9,4 [g/s]

CE

EN 14785
BImSchV Stufe 2
ART. 15a B-VG 2015
REGENSBURGER/
AACHENER/
MÜNCHENER BStV
LRV

flamme verde 7★

certificazione aria PULITA ★★★★

Conto Termico 2.0
BAFA (Hydro Matic)

ECO DESIGN 2022

A+

MCZ Pellet

Suite / Suite UP! / p. 100

AIR 10 / COMFORT AIR 12

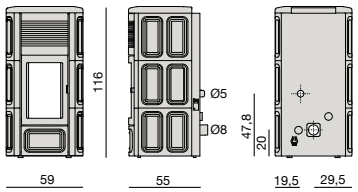

HYDRO MATIC 16 / HYDRO MATIC 24 / AIR MATIC 14

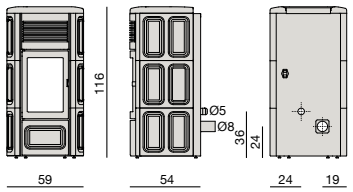

maestro · no air · quick start · oyster · brush less

HYDRO MATIC: maestro · quick start · matic · brush less

111_Old amber · 105_Bordeaux · 110_Salt and pepper

	AIR *Model: SUITE AIR 10 M1*	AIR UP! *Model: SUITE AIR 10 UP! M1*	COMFORT AIR 12 *Model: SUITE COMFORT AIR 12 M1*	COMFORT AIR 12 UP! *Model: SUITE COMFORT AIR 12 UP! M1*	COMFORT AIR 14 ® *Model: SUITE COMFORT AIR 14 M1*	COMFORT AIR 14 UP! *Model: SUITE COMFORT AIR 14 UP! M1*	COMFORT AIR MATIC 14® *Model: SUITE COMFORT AIR MATIC 14 M1*	HYDRO MATIC 16 *Model: SUITE HYDROMATIC 16 M1*	HYDRO MATIC 24 *Model: SUITE HYDROMATIC 24 M1 / SUITE HYDROMATIC 24 ACS M1*
POWER max	10 - 8.600 [kW-kcal/h]	10 - 8.600 [kW-kcal/h]	11,9 - 10.234 [kW-kcal/h]	11,9 - 10.234 [kW-kcal/h]	13,8 - 11.868 [kW-kcal/h]	13,8 - 11.868 [kW-kcal/h]	13,9 - 11.954 [kW-kcal/h]	16,1-13.846 [kW-kcal/h] water 12,8-11.008	23,9-20.554 [kW-kcal/h] water 18.6-15.996
POWER min	2,3 - 1.978 [kW-kcal/h]	2,3 - 1.978 [kW-kcal/h]	3,4 - 2.924 [kW-kcal/h]	3,4 - 2.924 [kW-kcal/h]	3,4 - 2.924 [kW-kcal/h]	3,4 - 2.924 [kW-kcal/h]	3,6 - 2.924 [kW-kcal/h]	4,5-3.870 [kW-kcal/h] water 3-2.580	4,5-3.870 [kW-kcal/h] water 3-2.580
%	90,4 / 92,6 [%]	90,4 / 92,6 [%]	90,8 / 93,2 [%]	90,8 / 93,2 [%]	90,5 / 93,2 [%]	90,5 / 93,2 [%]	90,5 / 93,2 [%]	93,6 / 95,6 [%]	92 / 95,6 [%]
	46 [l]	40 [l]	46 [l]	40 [l]	46 [l]	40 [l]	46 [l]	40 [l]	40 [l]
	pellet Ø 6 x 3÷40 [mm]	pellet Ø 6 x 3÷40 [mm]	pellet Ø 6 x 3÷40 [mm]	pellet Ø 6 x 3÷40 [mm]	pellet Ø 6 x 3÷40 [mm]	pellet Ø 6 x 3÷40 [mm]	pellet Ø 6 x 3÷40 [mm]	pellet Ø 6 x 3÷40 [mm]	pellet Ø 6 x 3÷40 [mm]
	~ 0,5 / ~ 2,3 [kg/h]	~ 0,5 / ~ 2,3 [kg/h]	~ 0,8 / ~ 2,7 [kg/h]	~ 0,8/ ~ 2,7 [kg/h]	~ 0,8 / ~ 3,1 [kg/h]	~ 0,8 / ~ 3,1 [kg/h]	~ 0,8 / ~ 3,1 [kg/h]	~ 1 / ~ 3,5 [kg/h]	~ 1 / ~ 5,3 [kg/h]
	~ 60 / ~ 13 [h]	~ 52 / ~ 11 [h]	~ 37 / ~ 11 [h]	~ 33 / ~ 10 [h]	~ 37 / ~ 10 [h]	~ 33 / ~ 8 [h]	~ 37 / ~ 10 [h]	~ 26 / ~ 8 [h]	~ 26 / ~ 5 [h]
	215/40 - 246/35 - 287/30 [m³]	215/40 - 246/35 - 287/30 [m³]	256/40 - 292/35 - 341/30 [m³]	256/40 - 292/35 - 341/30 [m³]	297/40 - 339/35 - 396/30 [m3]	297/40 - 339/35 - 396/30 [m3]	299/40 - 342/35 - 398/30 [m3]	346/40 - 396/35 - 462/30 [m³]	514/40 - 587/35 - 685/30 [m³]
Ø	8 [cm]	8 [cm]	8 [cm]	8 [cm]	8 [cm]	8 [cm]	8 [cm]	8 [cm]	8 [cm]
Kg	165 [kg]	168 [kg]	180 [kg]	183 [kg]	183 [kg]	186 [kg]	183 [kg]	190 [kg]	190 [kg]
	212 [°C]	212 [°C]	193 [°C]	193 [°C]	205 [°C]	205 [°C]	208 [°C]	118 [°C]	151 [°C]
	5,0 [g/s]	5,0 [g/s]	6,4 [g/s]	6,4 [g/s]	7,1 [g/s]	7,1 [g/s]	7,0 [g/s]	9,1 [g/s]	12,5 [g/s]

CE

EN 14785
BImSchV Stufe 2
ART. 15a B-VG 2015
REGENSBURGER/
AACHENER/
MÜNCHENER BStV
LRV

flamme verde 7★

certificazione aria PULITA

Conto Termico 2.0
UZ-37 (Hydro Matic)
BAFA (Hydro Matic)

ECO DESIGN 2022

A+ A++ (Hydro Matic 16)

⊛

_Data la potenza elevata, si sconsiglia l'utilizzo della stufa senza canalizzazione dell'aria calda.
_Auf Grund der hohen Leistung wird von einer Verwendung des Ofens ohne Kanalisierung der Warmluft abgeraten.

MCZ Pellet

Club / Club UP! / p. 104

AIR 10 / COMFORT AIR 12

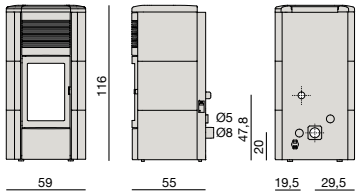

HYDRO MATIC 16 / HYDRO MATIC 24 / AIR MATIC 14

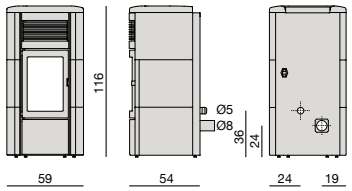

maestro · no air · quick start · oyster · brush less

HYDRO MATIC: maestro · quick start · matic · brush less

102_White · 107_Black · 109_Sand · 105_Bordeaux

	AIR *Model: CLUB AIR 10 M1*	AIR UP! *Model: CLUB AIR 10 UP! M1*	COMFORT AIR 12 *Model: CLUB COMFORT AIR 12 M1*	COMFORT AIR 12 UP! *Model: CLUB COMFORT AIR 12 UP! M1*	COMFORT AIR 14 ® *Model: CLUB COMFORT AIR 14 M1*	COMFORT AIR 14 UP! *Model: CLUB COMFORT AIR 14 UP! M1*	COMFORT AIR MATIC 14® *Model: CLUB COMFORT AIR MATIC 14 M1*	HYDRO MATIC 16 *Model: CLUB HYDROMATIC 16 M1*	HYDRO MATIC 24 *Model: CLUB HYDROMATIC 24 M1 / CLUB HYDROMATIC 24 ACS M1*
POWER max	10 - 8.600 [kW-kcal/h]	10 - 8.600 [kW-kcal/h]	11,9 - 10.234 [kW-kcal/h]	11,9 - 10.234 [kW-kcal/h]	13,8 - 11.868 [kW-kcal/h]	13,8 - 11.868 [kW-kcal/h]	13,9 - 11.954 [kW-kcal/h]	16,1-13.846 [kW-kcal/h] water 12,8-11.008	23,9-20.554 [kW-kcal/h] water 18.6-15.996
POWER min	2,3 - 1.978 [kW-kcal/h]	2,3 - 1.978 [kW-kcal/h]	3,4 - 2.924 [kW-kcal/h]	3,4 - 2.924 [kW-kcal/h]	3,4 - 2.924 [kW-kcal/h]	3,4 - 2.924 [kW-kcal/h]	3,6 - 2.924 [kW-kcal/h]	4,5-3.870 [kW-kcal/h] water 3-2.580	4,5-3.870 [kW-kcal/h] water 3-2.580
%	90,4 / 92,6 [%]	90,4 / 92,6 [%]	90,8 / 93,2 [%]	90,8 / 93,2 [%]	90,5 / 93,2 [%]	90,5 / 93,2 [%]	90,5 / 93,2 [%]	93,6 / 95,6 [%]	92 / 95,6 [%]
	46 [l]	40 [l]	46 [l]	40 [l]	46 [l]	40 [l]	46 [l]	40 [l]	40 [l]
	pellet Ø 6 x 3÷40 [mm]	pellet Ø 6 x 3÷40 [mm]	pellet Ø 6 x 3÷40 [mm]	pellet Ø 6 x 3÷40 [mm]	pellet Ø 6 x 3÷40 [mm]	pellet Ø 6 x 3÷40 [mm]	pellet Ø 6 x 3÷40 [mm]	pellet Ø 6 x 3÷40 [mm]	pellet Ø 6 x 3÷40 [mm]
	~ 0,5 / ~ 2,3 [kg/h]	~ 0,5 / ~ 2,3 [kg/h]	~ 0,8 / ~ 2,7 [kg/h]	~ 0,8 / ~ 2,7 [kg/h]	~ 0,8 / ~ 3,1 [kg/h]	~ 0,8 / ~ 3,1 [kg/h]	~ 0,8 / ~ 3,1 [kg/h]	~ 1 / ~ 3,5 [kg/h]	~ 1 / ~ 5,3 [kg/h]
	~ 60 / ~ 13 [h]	~ 52 / ~ 11 [h]	~ 37 / ~ 11 [h]	~ 33 / ~ 10 [h]	~ 37 / ~ 10 [h]	~ 33 / ~ 8 [h]	~ 37 / ~ 10 [h]	~ 26 / ~ 8 [h]	~ 26 / ~ 5 [h]
	215/40 - 246/35 - 287/30 [m³]	215/40 - 246/35 - 287/30 [m³]	256/40 - 292/35 - 341/30 [m³]	256/40 - 292/35 - 341/30 [m³]	297/40 - 339/35 - 396/30 [m3]	297/40 - 339/35 - 396/30 [m3]	299/40 - 342/35 - 398/30 [m3]	346/40 - 396/35 - 462/30 [m³]	514/40 - 587/35 - 685/30 [m³]
Ø	8 [cm]	8 [cm]	8 [cm]	8 [cm]	8 [cm]	8 [cm]	8 [cm]	8 [cm]	8 [cm]
Kg	165 [kg]	168 [kg]	180 [kg]	183 [kg]	183 [kg]	186 [kg]	183 [kg]	190 [kg]	190 [kg]
	212 [°C]	212 [°C]	193 [°C]	193 [°C]	205 [°C]	205 [°C]	208 [°C]	118 [°C]	151 [°C]
	5,0 [g/s]	5,0 [g/s]	6,4 [g/s]	6,4 [g/s]	7,1 [g/s]	7,1 [g/s]	7,0 [g/s]	9,1 [g/s]	12,5 [g/s]

CE

EN 14785
BImSchV Stufe 2
ART. 15a B-VG 2015
REGENSBURGER/
AACHENER/
MÜNCHENER BStV
LRV

flamme verde 7★

certificazione aria PULITA

Conto Termico 2.0
UZ-37 (Hydro Matic)
BAFA (Hydro Matic)

ECO DESIGN 2022

A+ A++ (Hydro Matic 16)

®

_Data la potenza elevata, si sconsiglia l'utilizzo della stufa senza canalizzazione dell'aria calda.
_Auf Grund der hohen Leistung wird von einer Verwendung des Ofens ohne Kanalisierung der Warmluft abgeraten.

MCZ Pellet

Musa / Musa UP! / p. 108

AIR 10 / COMFORT AIR 12

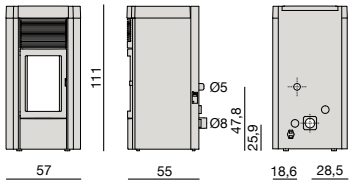

HYDRO MATIC 16 / HYDRO MATIC 24 / AIR MATIC 14

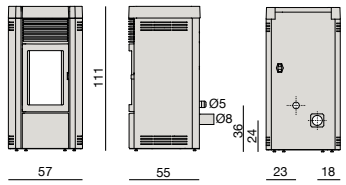

maestro · no air · quick start · oyster · brush less

HYDRO MATIC: maestro · quick start · matic · brush less

302_White · 313_Silver · 308_Dark · 304_Bordeaux

	AIR *Model: MUSA AIR 10 M1*	AIR UP! *Model: MUSA AIR 10 UP! M1*	COMFORT AIR 12 *Model: MUSA COMFORT AIR 12 M1*	COMFORT AIR 12 UP! *Model: MUSA COMFORT AIR 12 UP! M1*	COMFORT AIR 14 ® *Model: MUSA COMFORT AIR 14 M1*	COMFORT AIR 14 UP! *Model: MUSA COMFORT AIR 14 UP! M1*	COMFORT AIR MATIC 14® *Model: MUSA COMFORT AIR MATIC 14 M1*	HYDRO MATIC 16 *Model: MUSA HYDROMATIC 16 M1*	HYDRO MATIC 24 *Model: MUSA HYDROMATIC 24 M1 / MUSA HYDROMATIC 24 ACS M1*
POWER max	10 - 8.600 [kW-kcal/h]	10 - 8.600 [kW-kcal/h]	11,9 - 10.234 [kW-kcal/h]	11,9 - 10.234 [kW-kcal/h]	13,8 - 11.868 [kW-kcal/h]	13,8 - 11.868 [kW-kcal/h]	13,9 - 11.954 [kW-kcal/h]	16,1-13.846 [kW-kcal/h] water 12,8-11.008	23,9-20.554 [kW-kcal/h] water 18.6-15.996
POWER min	2,3 - 1.978 [kW-kcal/h]	2,3 - 1.978 [kW-kcal/h]	3,4 - 2.924 [kW-kcal/h]	3,4 - 2.924 [kW-kcal/h]	3,4 - 2.924 [kW-kcal/h]	3,4 - 2.924 [kW-kcal/h]	3,6 - 2.924 [kW-kcal/h]	4,5-3.870 [kW-kcal/h] water 3-2.580	4,5-3.870 [kW-kcal/h] water 3-2.580
%	90,4 / 92,6 [%]	90,4 / 92,6 [%]	90,8 / 93,2 [%]	90,8 / 93,2 [%]	90,5 / 93,2 [%]	90,5 / 93,2 [%]	90,5 / 93,2 [%]	93,6 / 95,6 [%]	92 / 95,6 [%]
	46 [l]	40 [l]	46 [l]	40 [l]	46 [l]	40 [l]	46 [l]	40 [l]	40 [l]
	pellet Ø 6 x 3÷40 [mm]	pellet Ø 6 x 3÷40 [mm]	pellet Ø 6 x 3÷40 [mm]	pellet Ø 6 x 3÷40 [mm]	pellet Ø 6 x 3÷40 [mm]	pellet Ø 6 x 3÷40 [mm]	pellet Ø 6 x 3÷40 [mm]	pellet Ø 6 x 3÷40 [mm]	pellet Ø 6 x 3÷40 [mm]
	~ 0,5 / ~ 2,3 [kg/h]	~ 0,5 / ~ 2,3 [kg/h]	~ 0,8 / ~ 2,7 [kg/h]	~ 0,8 / ~ 2,7 [kg/h]	~ 0,8 / ~ 3,1 [kg/h]	~ 0,8 / ~ 3,1 [kg/h]	~ 0,8 / ~ 3,1 [kg/h]	~ 1 / ~ 3,5 [kg/h]	~ 1 / ~ 5,3 [kg/h]
	~ 60 / ~ 13 [h]	~ 52 / ~ 11 [h]	~ 37 / ~ 11 [h]	~ 33 / ~ 10 [h]	~ 37 / ~ 10 [h]	~ 33 / ~ 8 [h]	~ 37 / ~ 10 [h]	~ 26 / ~ 8 [h]	~ 26 / ~ 5 [h]
	215/40 - 246/35 - 287/30 [m³]	215/40 - 246/35 - 287/30 [m³]	256/40 - 292/35 - 341/30 [m³]	256/40 - 292/35 - 341/30 [m³]	297/40 - 339/35 - 396/30 [m3]	297/40 - 339/35 - 396/30 [m3]	299/40 - 342/35 - 398/30 [m3]	346/40 - 396/35 - 462/30 [m³]	514/40 - 587/35 - 685/30 [m³]
Ø	8 [cm]	8 [cm]	8 [cm]	8 [cm]	8 [cm]	8 [cm]	8 [cm]	8 [cm]	8 [cm]
Kg	165 [kg]	168 [kg]	180 [kg]	183 [kg]	183 [kg]	186 [kg]	183 [kg]	190 [kg]	190 [kg]
	212 [°C]	212 [°C]	193 [°C]	193 [°C]	205 [°C]	205 [°C]	208 [°C]	118 [°C]	151 [°C]
	5,0 [g/s]	5,0 [g/s]	6,4 [g/s]	6,4 [g/s]	7,1 [g/s]	7,1 [g/s]	7,0 [g/s]	9,1 [g/s]	12,5 [g/s]

CE

EN 14785
BImSchV Stufe 2
ART. 15a B-VG 2015
REGENSBURGER/
AACHENER/
MÜNCHENER BStV
LRV

flamme verde 7★

certificazione aria PULITA

Conto Termico 2.0
UZ-37 (Hydro Matic)
BAFA (Hydro Matic)

ECO DESIGN 2022

A+ A++ (Hydro Matic 16)

⊛

_Data la potenza elevata, si sconsiglia l'utilizzo della stufa senza canalizzazione dell'aria calda.
_Auf Grund der hohen Leistung wird von einer Verwendung des Ofens ohne Kanalisierung der Warmluft abgeraten.

MCZ Pellet

Stufe a pellet / *Pelletöfen*

	active	active	maestro					kit wi-fi				bush push	no air	quick start	oyster	hydro	comfort air	air	
p.198			●	●	○	○	●			●		●	●	●	●			●	**Ego / Star** Air
p.198			●	●	○	○	●		●	●		●	●	●	●			●	**Ego / Star** Air Up
p.198			●	●	○	○	●			●		●	●	●	●		●	●	**Ego / Star** Comfort Air 10
p.198			●	●	○	○	●		●	●		●	●	●	●		●	●	**Ego / Star** Comfort Air Up 10
p.198			●	●	○	○	●			●	●	●		●		●			**Ego / Star** Hydro Matic 12
p.200			●	●	○	○	●			●		●	●	●	●			●	**Suite / Club / Musa** Air
p.200			●	●	○	○	●		●	●		●	●	●	●			●	**Suite / Club / Musa** Air Up
p.200			●	●	○	○	●			●		●		●	●		●●		**Suite / Club / Musa** C/Air 12
p.200			●	●	○	○	●			●		●		●	●		●●		**Suite / Club / Musa** C/Air 14
p.200			●	●	○	○	●		●	●		●		●	●		●●		**Suite / Club / Musa** C/Air Up 12
p.200			●	●	○	○	●		●	●		●		●	●		●●		**Suite / Club / Musa** C/Air Up 14
p.200			●	●	○	○	●			●	●	●		●	●		●●		**Suite / Club / Musa** C/Air Matic 14
p.200			●	●	○	○	●			●	●	●		●		●			**Suite / Club / Musa** Hydro Matic 16
p.200			●	●	○	○	●			●	●	●		●		●		●	**Suite / Club / Musa** Hydro Matic 24
p.180			●	●	○	○	●			●		●	●	●	●			●	**Wall**
p.180			●	●	○	○	●		●	●		●	●	●	●			●	**Wall Up**
p.180			●	●	○	○	●			●		●	●	●	●			●	**Wall Angle**
p.181			●	●	○	○	●			●		●	●	●	●			●	**Loop**
p.183			●	●	○		●			●		●	●	●	●		●	●	**Curve**
p.182			●	●	○		●			●		●	●	●	●			●	**Berg**
p.183			●	●	○	○	●			●		●	●	●	●		●	●	**Mood**

● Standard ○ Optional

p.182			●	●	○	○	●			●		●	●	●	●			●	**Halo**
p.182			●	●	○		●		●	●		●	●	●	●			●	**Halo** Up
p.184			●	●	○	○	●			●		●		●	●		●	●	**Flow** Comfort Air 10 NEW
p.189			●	●	○	○	●			●		●	●	●	●		●	●	**Aike**
p.189			●	●	○	○	●			●		●	●	●	●		●	●	**Klin**
p.190			●	●	○	○	●			●		●	●	●	●		●	●	**Tilda**
p.184			●	●	○	○	●		●	●		●	●	●	●		●	●	**Reflex** Up
p.185			●	●	○	○	●			●		●		●	●		●●	●	**Doc**
p.185			●	●	○	○	●		●	●		●		●	●		●●	●	**Doc** Up
p.186			●	●	○	○	●			●		●		●	●		●●	●	**Linea**
p.186			●	●	○	○	●		●	●		●		●	●		●●	●	**Linea** Up
p.186			●	●	○	○	●			●		●	●	●	●		●●	●	**Stream**
p.186			●	●	○	○	●		●	●		●	●	●	●		●●	●	**Stream** Up
p.187			●	●	○	○	●			●	●	●		●		●			**Aki** Hydro Matic 16 NEW
p.187			●	●	○	○	●		●	●	●	●		●		●			**Aki** Hydro Matic 16 Up NEW
p.187			●	●	○	○	●			●	●	●		●		●		●	**Aki** Hydro Matic 24 NEW
p.187			●	●	○	○	●		●	●	●	●		●		●		●	**Aki** Hydro Matic 24 Up NEW
p.185			●	●	○	○	●			●		●		●	●		●	●	**Ray**
p.185			●	●	○	○	●		●	●		●		●	●		●	●	**Ray** Up
p.187			●	●	○	○	●			●		●	●	●	●		●●	●	**Philo 14**
p.187			●	●	○	○	●		●	●		●	●	●	●		●●	●	**Philo 14** Up
p.191			●	●	○	○	●		●	●		●	●	●	●			●	**Decò**
p.191			●	●	○	○	●		●	●		●	●	●	●			●	**Cute**
p.192			●	●	○	○	●		●	●		●	●	●	●			●	**Thema**
p.188			●	●	○	○	●					●	●	●	●			●	**Tecla**
p.188			●	●	○	○	●					●	●	●	●			●	**Alyssa**
p.190			●	●	○	○	●			●	●	●		●		●			**Jazz**
p.190			●	●	○	○	●			●	●	●		●		●			**Jazz** ACS

Camini a pellet / *Pelletkamin*

		air	comfort air	hydro	oyster	quick start	no air	hybrid push less	easy matic			kit wi-fi						active	active	maestro				
Vivo Maestro 90 Comfor Air 9	p.171		●●		●	●		●		●		●			○	○	●	●		●				
Vivo Maestro 90 Comfor Air 11	p.171		●●●		●	●		●		●		●			○	○	●	●		●				
Vivo Maestro 90 Hydro 16 NEW	p.174			●	●	●		●		●		●			○	○	●	●		●				
Vivo Maestro 90 Hydro 24 NEW	p.174			●	●	●		●		●		●			○	○	●	●		●				
Vivo 80 Comfort Air	p.172		●●												●						●			
Vivo 80 Hydro	p.174			●												●					●			
Vivo 85 Hydro	p.176			●												●					●			
Boxtherm Maestro 60	p.178	●			●	●		●				●			○	○	●	●		●				
Boxtherm Maestro 70	p.178	●			●	●		●				●			○	○	●	●		●				

● Standard ○ Optional

Easy

		air	comfort air	hydro	oyster	quick start	no air	hybrid push less	easy matic			kit wi-fi						active	active	maestro				
Amy	p.193	●			●	●	●					○			●	○	○							
May NEW	p.192	●			●	●	●			●	○	○			●	○	○							
Giò	p.193	●			●	●	●			●		○			●	○	○							
Maggie	p.194	●	●		●	●	●			●		○			●	○	○							
Alea Air NEW	p.195	●			●		●					○			●	○	○							
Alea Air Up NEW	p.195	●			●		●				●	○			●	○	○							
Raam	p.195	●	●		●	●				●		○			●	○	○							
Raam Up	p.195	●	●		●	●				●	●	○			●	○	○							
Clio 16	p.194			●	●	●				●		○			●		○							
Clio 23	p.194	●		●	●	●				●		○			●		○							
Thea Hydro 16 NEW	p.196			●		●				●		○			●		○							
Thea Hydro 16 Up NEW	p.196			●		●				●	●	○			●		○							
Thea Hydro 23 NEW	p.196	●		●		●				●		○			●		○							
Thea Hydro 23 Up NEW	p.196	●	●	●		●				●	●	○			●		○							

● Standard ○ Optional

Legenda

POWER max	Potenza termica utile max [kW-kcal/h]	Max Nutzheizleistung [kW-kcal/h]
POWER min	Potenza termica utile min [kW-kcal/h]	Min Nutzheizleistung [kW-kcal/h]
%	Rendimento al max / al min [%]	Kirkungsgrad bei Max.-Betr. / bei Min.-Betr. [%]
	Capacità serbatoio [l]	Fassungsvermögen Behälter [l]
	Tipo di combustibile	Brennstoffart
	Consumo orario (min/max) [kg/h]	Stündlicher Verbrauch (min/max) [kg/h]
	Autonomia (al min/al max) [h]	Autonomie (bei Mindestleistung/bei Höchstleistung) [h]
	Volume riscaldabile • [m³]	Raumheizvermögen • [m³]
⌀	Diametro uscita fumi [cm]	Durchmesser Rauchabzug [cm]
Kg	Peso [kg]	Gewicht [kg]
	Temperatura fumi [°C]	Rauchgastemperatur [°C]
	Portata massica dei fumi [g/s]	Massenreichweite des Rauchs [g/s]

•

_Volume riscaldabile a seconda del bisogno di 40-35-30 kcal/h per m³.
_Beheizbares Volumen je nach dem Bedarf an 40-35-30 kcal/h per m³.

***

_In corso di certificazione.
_Zertifizierung wird gerade ausgeführt.

air	Ventilazione forzata	Zwangsbelüftung
comfort air	Aria canalizzata	Luftverteilung
hydro	Acqua	Wasserführende
oyster	Oyster	Oyster
quick start	Accensione in 3 minuti	Einschaltung in 3 minuten
no air	Ventilazione escludibile	Ausschliessbare lüftung
brush less	Brushless	Brushless
matic	Matic	Matic
	Svuotamento cenere settimanale	Wöchentliche aschenentleerung
	Recupero canne fumarie esistenti	Wiederverwertung von bereits existierenden schornsteinen
still	Zero rumore	Geräuschlos
kit x-up	Kit X-Up	Kit X-Up
kit wi-fi	Kit Wi-fi	Kit Wi-fi
	Doppio Wi-fi	Zwei Wi-Fi
	Pannello	Bedienfeld
	Telecomando con termostato ambiente	Fernbedienung mit Raumthermostat
	Smartphone	Smartphone
core	Core	Core
maestro	Maestro	Maestro
active	Active	Active
active	Active plus	Active plus

SERGIOLEONI

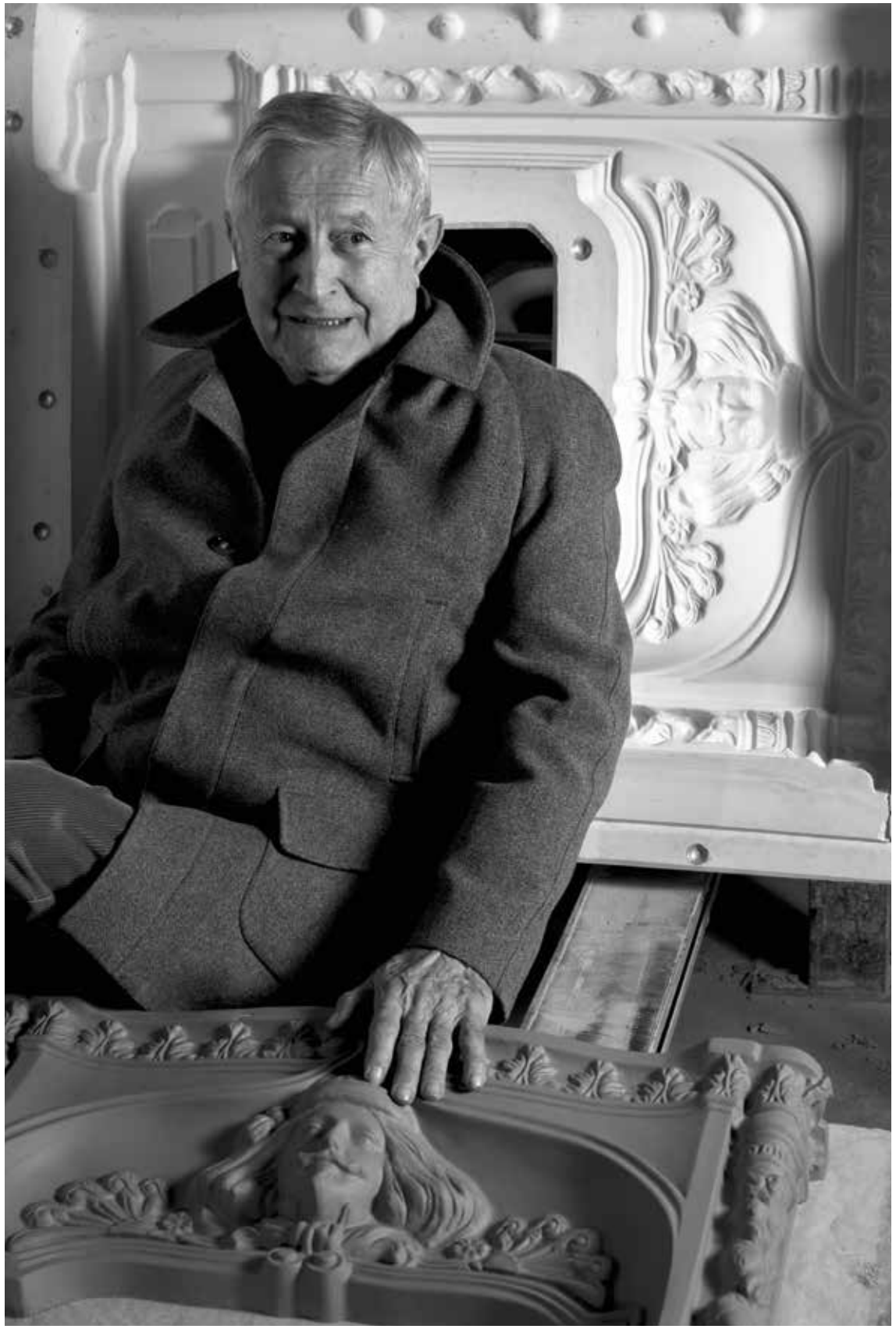

Nella cultura italiana le figure dell'artista
e dell'artigiano spesso coincidono perfettamente,
come le due metà di uno stampo.

La storia di Sergio Leoni è in questo senso esemplare:
dopo i primi studi nel campo del disegno artistico,
della scultura e della modellazione dell'argilla,
iniziati da ragazzo oltre 50 anni fa, il maestro
ha dedicato la sua opera alla produzione artigianale,
allineando la propria ricerca stilistica al mondo delle stufe,
alla loro identità come oggetti d'arte ed alla
qualità del loro calore.

Nel laboratorio di Sergio Leoni
ogni stufa è realizzata a mano,
utilizzando materiali ed elementi naturali
come l'argilla, l'acqua e il fuoco:
i tempi produttivi sono scanditi
dalla loro combinazione.

Tutto il resto è mestiere,
umiltà per ascoltare e pazienza per provare,
come ripete sempre Sergio Leoni.

— Deu — In der italienischen Kultur stimmen das Berufsbild des Künstlers und des Handwerkers oft vollkommen, wie die zwei Hälften einer Form, überein. Die Geschichte von Sergio Leoni ist ein Beispiel hierfür: nach den ersten Studien auf dem Gebiet des künstlerischen Zeichnens, der Bildhauerei und der Modellierung von Ton, mit denen er als junger Mann vor über 50 Jahren begann, widmete der Meister sein Schaffen der handwerklichen Fertigung. Ausdruck seines persönlichen Stils waren dabei Kaminöfen und deren Identität als Kunstobjekte sowie die Qualität der von diesen ausgehenden Wärme.
In der Werkstatt von Sergio Leoni wird jeder Kaminofen von Hand und mit natürlichen Materialien und Elementen wie Ton, Wasser und Feuer gefertigt: die Herstellungszeiten werden durch deren Verbindung bestimmt.
Der Rest ist Handwerk, die Bescheidenheit zuzuhören und die Geduld, auszuprobieren, wie Sergio Leoni stets betont.

PELLET

—

MARIA COSTANZA [P/V] p 218
REGINA [P/V] p 220
MARIA SOFIA [P/V], p 222
MARLENE [P/C - P/I], p 224
MARLENE TONDA [P/V], p 226
SISSY [P/C - P/I], p 228

MARIA COSTANZA

Stufa a pellet dalla profondità ridotta con rivestimento in ceramica artigianale che reinterpreta in chiave moderna il design delle antiche stufe nordiche. Porta in ghisa e top in acciaio verniciato nero. Ventilazione forzata e struttura stagna.
Questa stufa è già conforme alla normativa Ecodesign 2022.
Di serie la possibilità di comandare la stufa tramite il sistema Easy Connect.

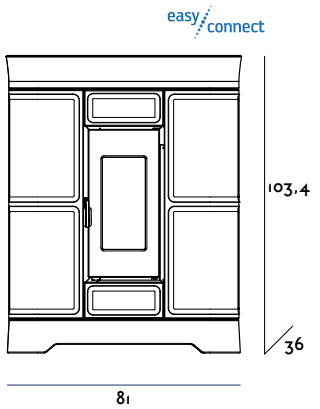

— Deu — Kaminofen mit reduzierter Tiefe und kunsthandwerklicher Keramikverkleidung, der das Design alter nordischer Öfen auf moderne Weise neu interpretiert. Tür aus Gusseisen und Topplatte aus schwarz lackiertem Stahl. Zwangsbelüftung und luftdichte Struktur. Dieser Ofen ist bereits jetzt mit den Ökodesign-Richtlinien 2022 konform. Serienmäßig dazu: die Möglichkeit, den Ofen per System-Easy Connect zu steuern.

MARIA COSTANZA A+

Model: MARIA COSTANZA P/V 7 SI

Potenza termica utile max Max Nutzheizleistung max	Potenza termica utile min Min Nutzheizleistung	Rendimento Nennleistung
7 kW	**2,7 kW**	**89,6/93,1%**

REGINA

Stufa a pellet a ventilazione forzata dal rivestimento in ceramica artigianale che reinterpreta in chiave moderna il design delle antiche stufe nordiche.
Porta in ghisa e top in acciaio verniciato nero. Struttura stagna.
Questa stufa è già conforme alla normativa Ecodesign 2022. Di serie la possibilità di comandare la stufa tramite il sistema Easy Connect.

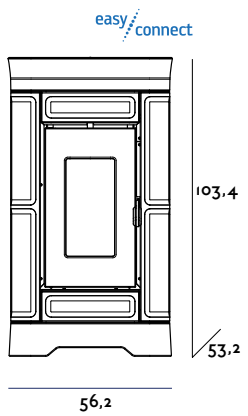

— Deu — Kaminofen mit Zwangsbelüftung und kunsthandwerklicher Keramikverkleidung, der das Design alter nordischer Öfen auf moderne Weise neu interpretiert. Tür aus Gusseisen und Topplatte aus schwarz lackiertem Stahl. Luftdichte Konstruktion. Dieser Ofen ist bereits jetzt mit den Ökodesign-Richtlinien 2022 konform. Serienmäßig dazu: die Möglichkeit, den Ofen per System-Easy Connect zu steuern.

REGINA

A+

Model: REGINA P/V 7 SI

Potenza termica utile max Max Nutzheizleistung max	Potenza termica utile min Min Nutzheizleistung	Rendimento Nennleistung
7 kW	**2,5 kW**	**90,5/95,0%**

MARIA SOFIA

Stufa a pellet ventilata. Nasce lo stile classico contemporaneo, in cui la ricercatezza delle forme classiche di Sergio Leoni vengono espresse in modo più sobrio.
Entrando in contesti più contemporanei, la decorazione tradizionale è diventata trattamento della superficie che, grazie all'effetto della luce, ricorda un gioiello.
La tecnologia Maestro permette alla stufa di esprimere il suo massimo potenziale, con un utilizzo ancora più facile e intuitivo. Un vero e proprio micro-computer integrato dialoga con il vostro smartphone e migliora ulteriormente le performance della stufa.
Questa stufa è già conforme alla normativa Ecodesign 2022.
Telecomando freestanding con termostato ambiente (opzionale).

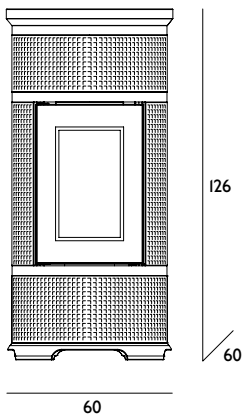

— Deu — Belüfteter Pellet-Ofen. Der moderne Klassiker wird geboren, in dem die Eleganz der klassischen Formen von Sergio Leoni noch nüchterner dargestellt wird. Bei dem Versuch einer moderneren Gestaltung wurde die traditionelle Dekoration zu einer Oberflächenbehandlung, die dank des Lichteffekts an ein Juwel erinnert. Die Maestro Technologie ermöglicht dem Ofen, sein maximales Potential zu entfalten, durch eine noch einfachere und intuitivere Verwendung. Ein echter eingebauter Mikrocomputer kommuniziert mit Ihrem Smartphone und verbessert zusätzlich die Leistungen des Ofens. Dieser Ofen ist bereits jetzt mit den Ökodesign-Richtlinien 2022 konform. Freestanding Fernbedienung mit Raumthermostat (optional).

MARIA SOFIA [P/V]

Model: MARLENE TONDA P/V 8 MI

A+ maestro

Potenza termica utile max Max Nutzheizleistung max	Potenza termica utile min Min Nutzheizleistung	Rendimento Nennleistung
8,1 kW	**2,3 kW**	**90,9/92,6%**

MARLENE

L'esclusività della ceramica artistica Sergio Leoni, la facilità d'uso e la massima programmabilità di un prodotto a pellet sono le preziose caratteristiche di Marlene, oggi disponibile anche in una nuova versione ad aria canalizzabile ad alta potenza (10 kW) con uscita fumi superiore. Con la versione idro, inoltre, è possibile riscaldare i termosifoni di casa. Marlene è già conforme alla normativa Ecodesign 2022. Telecomando freestanding con termostato ambiente (opzionale).

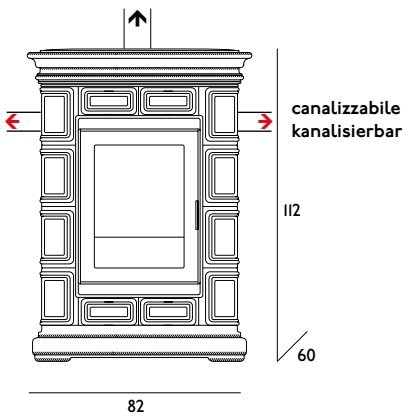

— Deu — Die Exklusivität der künstlerischen Keramik von Sergio Leoni, die sich mit der Nutzerfreundlichkeit und optimalen Programmierbarkeit eines Kaminofens verbindet - das sind die wertvollen Merkmale des Modells Marlene, das jetzt auch in einer neuen Ausführung mit kanalisierbarer Luft, hoher Leistung (10 kW) und Rauchabzug oben erhältlich ist. Mit der wasserführenden Version können zudem die Heizkörper des Hauses geheizt werden. Marlene ist bereits jetzt mit den Ökodesign-Richtlinien 2022 konform. Freistehende Fernbedienung mit Raumthermostat (optional).

MARLENE SS [P/C]

A+

Model: MARLENE PC 10 SS MI

Potenza termica utile max Max Nutzheizleistung max	Potenza termica utile min Min Nutzheizleistung	Rendimento Nennleistung
10 kW	**2,3 kW**	**90,4/92,6%**

MARLENE [P/I]

A++

Model: MARLENE P/I

Potenza termica utile max Max Nutzheizleistung max	Potenza termica utile min Min Nutzheizleistung	Rendimento Nennleistung
22,3 (18) kW	**4,4 (3,0) kW**	**92,5/95%**

MARLENE TONDA

Nasce lo stile classico contemporaneo in cui la ricercatezza delle forme classiche di Sergio Leoni vengono espresse in modo più sobrio. Questa stufa è già conforme alla normativa Ecodesign 2022. Telecomando freestanding con termostato ambiente (opzionale).

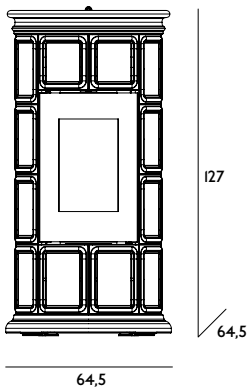

— Deu — Der moderne Klassiker wird geboren, in dem die Eleganz der klassischen Formen von Sergio Leoni noch nüchterner dargestellt wird. Dieser Ofen ist bereits jetzt mit den Ökodesign-Richtlinien 2022 konform. „Freestanding“ Fernbedienung mit Raumthermostat (optional).

MARLENE TONDA [P/V]

Model: MARLENE TONDA P/V 8 MI

A+ maestro

Potenza termica utile max Max Nutzheizleistung max	Potenza termica utile min Min Nutzheizleistung	Rendimento Nennleistung
8,1 kW	**2,3 kW**	**90,9/92,6%**

SISSY

La preziosità del decoro, l'austerità delle linee, la facilità d'uso e la massima programmabilità di un prodotto a pellet sono le caratteristiche di Sissy, oggi disponibile anche in una nuova versione ad aria canalizzabile ad alta potenza (10 kW) con uscita fumi superiore. Con la versione idro, inoltre, è possibile riscaldare i termosifoni di casa.
Sissy è già conforme alla normativa Ecodesign 2022.
Telecomando freestanding con termostato ambiente (opzionale).

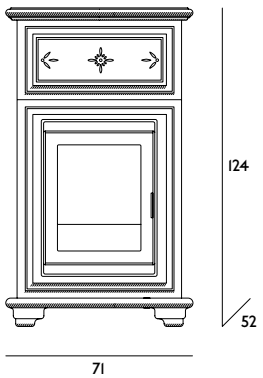

— Deu — Das attraktive Dekor und die strengen Linien, verbunden mit der Nutzerfreundlichkeit und optimalen Programmierbarkeit eines Kaminofens - das sind die Merkmale des Modells Sissy, das jetzt auch in einer neuen Ausführung mit kanalisierbarer Luft, hoher Leistung (10 kW) und Rauchabzug oben erhältlich ist. Mit der wasserführenden Version können zudem die Heizkörper des Hauses geheizt werden. Sissy ist bereits jetzt mit den Ökodesign-Richtlinien 2022 konform.
Freistehende Fernbedienung mit Raumthermostat (optional).

SISSY [P/C]
Model: SISSY PELLET PC 10 SS MI

A+

Potenza termica utile max Max Nutzheizleistung max	Potenza termica utile min Min Nutzheizleistung	Rendimento Nennleistung
10 kW	**2,3 kW**	**90,4/92,6%**

SISSY [P/I]
Model: SISSY P/I

A++

Potenza termica utile max Max Nutzheizleistung max	Potenza termica utile min Min Nutzheizleistung	Rendimento Nennleistung
22,3 (18) kW	**4,4 (3,0) kW**	**92,5/95%**

QUAL È LA PRIMA ENERGIA RINNOVABILE? / WAS IST DIE WICHTIGSTE ERNEUERBARE ENERGIEQUELLE?

IT Nel mondo, e ancora di più in Europa, il legno è in assoluto la prima tra le energie rinnovabili. Non lo sapevate? Non sentitevi in colpa, perché non lo sa quasi nessuno. Tutti invece sappiamo che le energie rinnovabili sono fondamentali per combattere le emissioni di CO_2 e quindi il riscaldamento globale.

DE Weltweit, und besonders in Europa, ist Holz mit Abstand die wichtigste erneuerbare Energiequelle. Das wussten Sie nicht? Kein Problem, das weiß fast keiner. Dagegen wissen wir alle, dass die erneuerbaren Energien von grundlegender Bedeutung zur Senkung des CO2-Ausstoßes und somit für den Kampf gegen die globale Erwärmung sind.

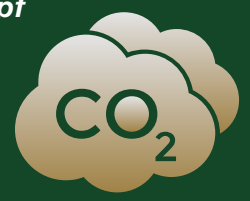

QUALI SONO I VANTAGGI DEL LEGNO? / WAS SIND DIE VORTEILE VON HOLZ?

È la prima energia rinnovabile al mondo.
Es ist die wichtigste erneuerbare Energiequelle der Welt.

Consente di risparmiare sulla bolletta rispetto alle fonti fossili.
Es ermöglicht gegenüber fossilen Heizstoffen Einsparungen bei den Heizkosten.

Genera imprese e posti di lavoro nel nostro Paese.
Es generiert Arbeitsplätze und Unternehmen in unserem Land.

Valorizza e tutela il nostro patrimonio boschivo.
Es führt zur Pflege und zum Schutz unserer Wälder.

Con le altre energie rinnovabili combatte l'effetto serra.
Gemeinsam mit den anderen erneuerbaren Energiequellen wirkt es dem Treibhauseffekt entgegen.

È tra i settori con i maggiori investimenti in nuove tecnologie.
Es ist eine der Branchen mit den meisten Investitionen in neue Technologien.

Già oggi i nuovi apparecchi abbattono le emissioni fino all'80% rispetto ai vecchi generatori di calore.
Schon heute senken die neuen Geräte die Emissionen auf bis zu 80 % der alten Wärmeerzeuger.

-80%

EU

Contribuisce a rispettare i parametri europei sulle energie rinnovabili.
Es trägt zur Einhaltung der europäischen Vorgaben zu erneuerbaren Energien bei.

MCZ Group Spa
Via La Croce, 8
33074 Fontanafredda
Pordenone, Italia
www.mcz.it
www.mczgroup.it

L'Azienda si riserva di modificare le caratteristiche tecniche ed estetiche dei prodotti senza preavviso.
Das Unternehmen behält sich das Recht vor, die technischen und ästhetischen Merkmale der Geräte ohne Voranmeldung zu ändern.