少年都道府県対抗第三次選考（最終予選）

令和6年5月18日
ＡＬＳＯＫぐんま武道館

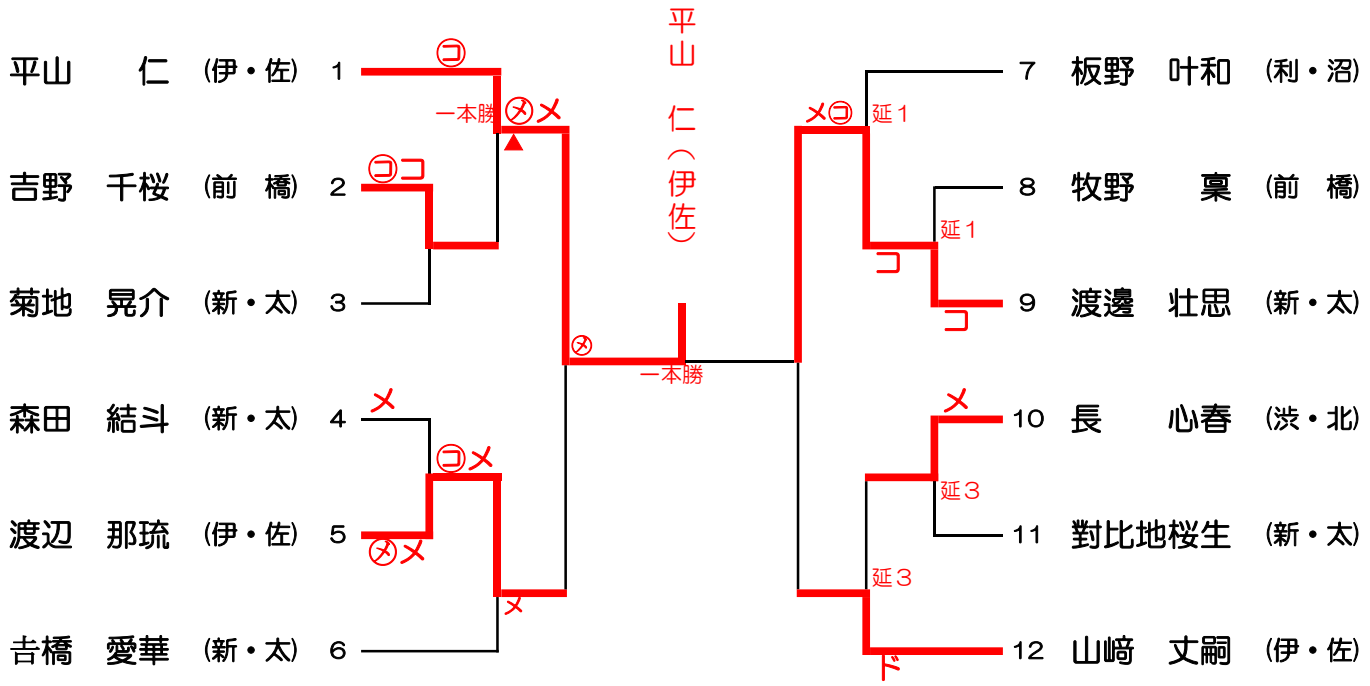

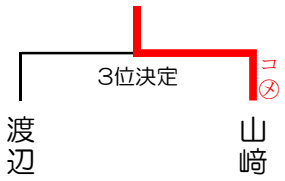

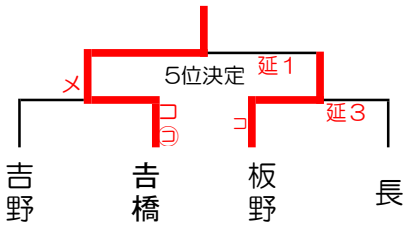

優勝	平山	仁（伊佐）
2位	渡邊	壮思（新太）
3位	山﨑	丈嗣（伊佐）
4位	渡辺	那琉（伊佐）
5位	吉橋	愛華（新太）