DATENBLATT

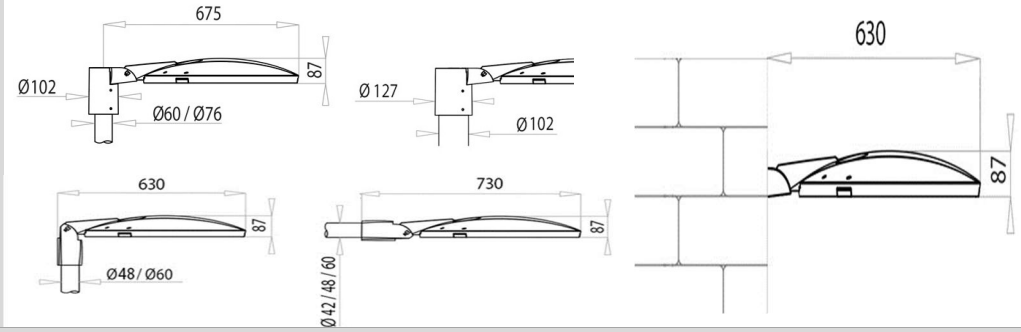

COMPASS 1

EIGENSCHAFTEN	
Anwendung	Dekorative Straßenbeleuchtung
Optik	STU-S: Asymmetrische Optik, engstrahlend STU-M: Asymmetrische Optik, medium strahlend STU-W: Asymmetrische Optik, breitstrahlend STA /STA1: Asymmetrische Lichtverteilung, schmale Straßen und große Mastabstände TS-S: Symmetrische Optik, engstrahlend TS-M: Symmetrische Optik, medium strahlend TS-W: Symmetrische Optik, breitstrahlend Farbtemperatur: 4.000K (optional 3.000K), Farbwiedergabe: CRI ≥ 70 Photobiologische Sicherheit: RISIKOFREIE OPTIK LED Lichtausbeute: 163 lm/W @ 400mA, Tj=85°C – 4.000K
Energieeffizienzklasse	A++
Schutzklasse	II (optional I)
Schutzart	IP66
Schlagfestigkeit	IK09
Neigungswinkel	Aufsatz: 0°, +5°, +10°, +15°, +20° | Ansatz: +5°, 0°, -5°, -10°, -15°, -20°
Abmessungen	Siehe Zeichnung
Gewicht	Max. 10.5 kg
Windangriffsfläche	Seite: 0.05m² – Oben: 0.25m²
Montage	TP: Aufsatzmontage Ø 60 -76-102 mm. TP-BR: Aufsatzmontage Ø48-60mm - an der Halterung: Ø42-48-60mm. AM: Wandmontage.
Wartung	LED Modul und Treiber getrennt voneinander austauschbar
Betriebstemperatur	-40°C / +50°C
Lagertemperatur	-40°C / +80°C
Normen	EN 60598-1, EN 60598-2-3, EN 62471, EN 55015, EN 61547, EN 61000-3-2, EN 61000-3-3

ELEKTRISCHE EIGENSCHAFTEN	
Nennspannung	220-240V 50/60Hz (Standard Abweichung +/-10%)
LED-Strom	350mA | 400mA | 500mA
Leistungsfaktor	>0,95 (bei Volllast)
Anschluss	Kabelquerschnitt max. 4 mm²
Steuerungsoptionen	F: Feste Aussgangsleitung, Konstantstrom DAC: Automatische Dimmung mit max. 5 individuellen Dimmstufen DA: Automatische Dimmung FLC: Konstantlichtstromregelung DALI: Digital DALI-Schnittstelle NEMA: Socket 7pin (ANSI C136.41) PLM/WL: Integration eines Managementsystems, wahlweise PL oder Funk
Überspannungsschutz	10 kV über integriertes Überspannungsmodul (SPD - Surge Protection Device)
Lebensdauer des optischen Systems	350mA | 400mA | 500mA (Tq=25°C) >100.000hr L90B10

WERKSTOFFE	
Mastadapter	Aluminiumdruckguss nach DIN EN 1706, pulverbeschichtet
Gehäuse	
Verschluss	Edelstahl V2A Schrauben, unverlierbar
Optik	99.85% Aluminium mit einer Oberfläche mit 99,95% Vakuumabscheidung hergestellt, Aluminiumklasse A+ (DIN EN 16268)
Abdeckung	Stärke: 5mm, gehärtetes Flachglas (ESG)
Kabelverschraubung	Kabelverschraubung M20x1.5 – IP 68
Dichtung	Polyurethane
Farbe	Graphit (AEC Farbcode 01)

Hinweis: Die oben angeführten Produkteigenschaften sind unverbindlich und werden im Auftragsfall separat bestätigt. Die Werte dieses technischen Datenblattes sind Nennwerte mit einer Toleranz von +/- 5%. AEC ILLUMINAZIONE behält sich technische Änderungen vor.

© 2019.01 AEC ILLUMINAZIONE GMBH

Die nachstehenden Tabellen beschreiben den Lichtstrom und Lichtleistung der erhältlichen Ausführungen. Diese Parameter sind notwendig, um einen korrekten Vergleich der Leuchtenleistung zu gewährleisten. Besonders die Lichtausbeute (lm/W) muss als Verhältnis zwischen der Lichtstromleistung und dem Eingangsstrom der Leuchte, den der Treiber absorbiert, kalkuliert werden. Der Vollständigkeit zeigen die Tabellen auch die Werte des Nennstroms und des LED-Stroms.

Lichtfarbe 4.000K

Leuchte	Optik	LED-Strom (mA)	Lichtstrom netto (Tq=25°C, 4.000K)	Systemleistung (Tq = 25°C, V_{in} = 230V,W)	Systemeffizienz (Tq = 25°C, lm/W)
COMPASS 1 2W8 4.3-1M	**STU-M** **STU-S** **STU-W** **S03**	350	2.510 lm	19,0 W	132,11
COMPASS 1 2W8 4.3-2M			5.030 lm	36,0 W	139,72
COMPASS 1 2W8 4.3-3M			7.540 lm	54,0 W	139,63
COMPASS 1 2W8 4.3-4M			9.990 lm	70,0 W	142,71
COMPASS 1 2W8 4.40-1M		400	2.840 lm	22,0 W	129,1
COMPASS 1 2W8 4.40-2M			5.660 lm	41,5 W	136,4
COMPASS 1 2W8 4.40-3M			8.460 lm	62,0 W	136,5
COMPASS 1 2W8 4.40-4M			11.210 lm	81,0 W	138,4
COMPASS 1 2W8 4.50-1M		500	3.490 lm	28,0 W	124,6
COMPASS 1 2W8 4.50-2M			6.880 lm	53,0 W	129,8
COMPASS 1 2W8 4.50-3M			10.200 lm	78,0 W	130,8
COMPASS 1 2W8 4.50-4M			13.510 lm	104,0 W	129,9
COMPASS 1 2W6 STA1 4.30-1M	**STA** **STA1**	300	1.610 lm	12,5 W	128,80
COMPASS 1 2W6 STA1 4.30-2M			3.240 lm	23,5 W	137,87
COMPASS 1 2W6 STA1 4.30-3M			4.870 lm	35,0 W	139,14
COMPASS 1 2W6 STA1 4.30-4M			6.460 lm	44,5 W	145,17
COMPASS 1 2W6 STA1 4.40-1M		400	2.100 lm	16,0 W	131,25
COMPASS 1 2W6 STA1 4.40-2M			4.190 lm	31,0 W	135,16
COMPASS 1 2W6 STA1 4.40-3M			6.260 lm	46,5 W	134,62
COMPASS 1 2W6 STA1 4.40-4M			8.300 lm	61,0 W	136,07
COMPASS 1 2W6 STA1 4.50-1M		500	2.580 lm	21,0 W	122,86
COMPASS 1 2W6 STA1 4.50-2M			5.090 lm	40,0 W	127,25
COMPASS 1 2W6 STA1 4.50-3M			7.550 lm	58,5 W	129,06
COMPASS 1 2W6 STA1 4.50-4M			10.000 lm	78,0 W	128,21
COMPASS 1 TS 2W8 4.3-2M	**TS-S** **TS-M** **TS-W**	350	5.030 lm	36,0 W	139,72
COMPASS 1 TS 2W8 4.3-4M			9.990 lm	70,0 W	142,71
COMPASS 1 TS 2W8 4.40-2M		400	5.660 lm	41,5 W	136,39
COMPASS 1 TS 2W8 4.40-4M			11.210 lm	81,0 W	138,40
COMPASS 1 TS 2W8 4.50-2M		500	6.880 lm	53,0 W	129,81
COMPASS 1 TS 2W8 4.50-4M			13.510 lm	104,0 W	129,90

Hinweis: Die oben angeführten Produkteigenschaften sind unverbindlich und werden im Auftragsfall separat bestätigt. Die Werte dieses technischen Datenblattes sind Nennwerte mit einer Toleranz von +/- 5%. AEC ILLUMINAZIONE behält sich technische Änderungen vor.

© 2019.01 AEC ILLUMINAZIONE GMBH

Lichtfarbe 3.000K

Leuchte	Optik	LED-Strom (mA)	Lichtstrom netto (Tq=25°C, 4.000K)	Systemleistung (Tq = 25°C, V_{in} = 230V,W)	Systemeffizienz (Tq = 25°C, lm/W)
COMPASS 1 2W8 3.3-1M	STU-M STU-S STU-W	350	2.330 lm	19,0 W	122,6
COMPASS 1 2W8 3.3-2M			4.680 lm	36,0 W	130,0
COMPASS 1 2W8 3.3-3M			7.010 lm	54,0 W	129,8
COMPASS 1 2W8 3.3-4M			9.290 lm	70,0 W	132,7
COMPASS 1 2W8 3.40-1M		400	2.640 lm	22,0 W	120,0
COMPASS 1 2W8 3.40-2M			5.260 lm	41,5 W	126,7
COMPASS 1 2W8 3.40-3M			7.870 lm	62,0 W	126,9
COMPASS 1 2W8 3.40-4M			10.430 lm	81,0 W	128,8
COMPASS 1 2W8 3.50-1M		500	3.250 lm	28,0 W	116,1
COMPASS 1 2W8 3.50-2M			6.400 lm	53,0 W	120,8
COMPASS 1 2W8 3.50-3M			9.490 lm	78,0 W	121,7
COMPASS 1 2W8 3.50-4M			12.560 lm	104,0 W	120,8
COMPASS 1 2W6 STA 3.30-1M	STA STA1	300	1.500 lm	12,5 W	120,00
COMPASS 1 2W6 STA 3.30-2M			3.010 lm	23,5 W	128,09
COMPASS 1 2W6 STA 3.30-3M			4.530 lm	35,0 W	129,43
COMPASS 1 2W6 STA 3.30-4M			6.010 lm	44,5 W	135,06
COMPASS 1 2W6 STA 3.30-5M			7.550 lm	55,5 W	136,04
COMPASS 1 2W6 STA 3.30-6M			8.940 lm	66,0 W	135,45
COMPASS 1 2W6 STA 3.40-1M		400	1.950 lm	16,0 W	121,88
COMPASS 1 2W6 STA 3.40-2M			3.900 lm	31,0 W	125,81
COMPASS 1 2W6 STA 3.40-3M			5.820 lm	46,5 W	125,16
COMPASS 1 2W6 STA 3.40-4M			7.720 lm	61,0 W	126,56
COMPASS 1 2W6 STA 3.40-5M			9.610 lm	75,0 W	128,13
COMPASS 1 2W6 STA 3.40-6M			11.350 lm	89,5 W	126,82
COMPASS 1 2W6 STA 3.50-1M		500	2.400 lm	21,0 W	114,29
COMPASS 1 2W6 STA 3.50-2M			4.730 lm	40,0 W	118,25
COMPASS 1 2W6 STA 3.50-3M			7.020 lm	58,5 W	120,00
COMPASS 1 2W6 STA 3.50-4M			9.300 lm	78,0 W	119,23
COMPASS 1 2W6 STA 3.50-5M			11.430 lm	96,0 W	119,06
COMPASS 1 2W6 STA 3.50-6M			13.490 lm	114,0 W	118,33
COMPASS 1 TS 2W8 3.3-2M	TS-M TS-W TS-S	350	4.680 lm	36,0 W	130,00
COMPASS 1 TS 2W8 3.3-4M			9.290 lm	70,0 W	132,71
COMPASS 1 TS 2W8 3.40-2M		400	5.260 lm	41,5 W	126,75
COMPASS 1 TS 2W8 3.40-4M			10.430 lm	81,0 W	128,77
COMPASS 1 TS 2W8 3.50-2M		500	6.400 lm	53,0 W	120,75
COMPASS 1 TS 2W8 3.50-4M			12.560 lm	104,0 W	120,77

Hinweis: Die oben angeführten Produkteigenschaften sind unverbindlich und werden im Auftragsfall separat bestätigt. Die Werte dieses technischen Datenblattes sind Nennwerte mit einer Toleranz von +/- 5%. AEC ILLUMINAZIONE behält sich technische Änderungen vor.

© 2019.01 AEC ILLUMINAZIONE GMBH

Leuchte	Optik	LED-Strom (mA)	Lichtstrom netto (Tq=25°C, 4.000K)	Systemleistung (Tq = 25°C, V_{in} = 230V,W)	Systemeffizienz (Tq = 25°C, lm/W)
COMPASS 1 2W8 S03 3.30-1M	S03	300	2.030 lm	16,5 W	123,03
COMPASS 1 2W8 S03 3.30-2M			4.070 lm	31,0 W	131,29
COMPASS 1 2W8 S03 3.30-3M			6.120 lm	46,5 W	131,61
COMPASS 1 2W8 S03 3.30-4M			8.120 lm	59,5 W	136,47
COMPASS 1 2W8 S03 3.30-5M			10.200 lm	74,0 W	137,84
COMPASS 1 2W8 S03 3.30-6M			12.070 lm	88,0 W	137,16
COMPASS 1 2W8 S03 3.40-1M		400	2.640 lm	22,0 W	120,00
COMPASS 1 2W8 S03 3.40-2M			5.260 lm	41,5 W	126,75
COMPASS 1 2W8 S03 3.40-3M			7.870 lm	62,0 W	126,94
COMPASS 1 2W8 S03 3.40-4M			10.430 lm	81,0 W	128,77
COMPASS 1 2W8 S03 3.40-5M			12.980 lm	100,0 W	129,80
COMPASS 1 2W8 S03 3.40-6M			15.340 lm	119,0 W	128,91
COMPASS 1 2W8 S03 3.50-1M		500	3.250 lm	28,0 W	116,07
COMPASS 1 2W8 S03 3.50-2M			6.400 lm	53,0 W	120,75
COMPASS 1 2W8 S03 3.50-3M			9.490 lm	78,0 W	121,67
COMPASS 1 2W8 S03 3.50-4M			12.560 lm	104,0 W	120,77
COMPASS 1 2W8 S03 3.50-5M			15.450 lm	128,0 W	120,70
COMPASS 1 2W8 S03 3.50-6M			18.220 lm	152,0 W	119,87

Hinweis:
Das Oberlandesgericht Frankfurt hat Anfang 2016 unter dem Aktenzeichen 6 U 50/15 ein verbindliches Urteil zum Umgang in der Kommunikation/ Darstellung des Leuchtenlichtstroms gefällt. Demnach ist in der Kommunikation zum Kunden nur noch der effektive netto Leuchtenlichtstrom und die daraus resultierenden Systemleistung zu benennen. Diese Vorgabe soll dazu beitragen, dass in der Lichtbranche mehr Transparenz und Vergleichbarkeit herrscht. AEC ILLUMINAZIONE verzichtet daher rechtskonform auf die Nennung von Bruttolichtströmen (LED, LED-Module, etc.)

Hinweis: Die oben angeführten Produkteigenschaften sind unverbindlich und werden im Auftragsfall separat bestätigt. Die Werte dieses technischen Datenblattes sind Nennwerte mit einer Toleranz von +/- 5%. AEC ILLUMINAZIONE behält sich technische Änderungen vor.
© 2019.01 AEC ILLUMINAZIONE GMBH

DATENBLATT

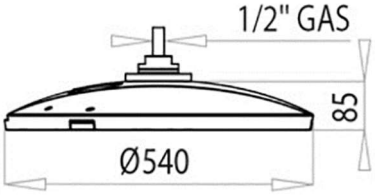

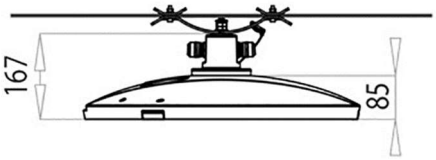

COMPASS 1 TS / S

EIGENSCHAFTEN	
Anwendung	Dekorative Straßenbeleuchtung
Optik	TS-M: Symmetrische Optik: medium strahlend TS-S: Symetrische Optik: engstrahlend TS-W: Symmetrische Optik: breitstrahlend Farbtemperatur: 4.000K (optional 3.000K), Farbwiedergabe: CRI ≥ 70 Photobiologische Sicherheit: RISIKOFREIE OPTIK LED Lichtausbeute: 163 lm/W @ 400mA, Tj=85°C – 4.000K
Energieeffizienzklasse	A++
Schutzklasse	II (optional I)
Schutzart	IP66
Schlagfestigkeit	IK09
Neigungswinkel	Aufsatz: 0°, +5°, +10°, +15°, +20° | Ansatz: +5°, 0°, -5°, -10°, -15°, -20°
Abmessungen	Siehe Zeichnung
Gewicht	Max. 10.5 kg
Windangriffsfläche	Seite: 0.05m² – Oben: 0.25m²
Montage	TS: Seilhängemontage ø5-ø12mm S: Montage auf ½“ Gewinde
Wartung	LED Modul und Treiber getrennt voneinander austauschbar
Betriebstemperatur	-40°C / +50°C
Lagertemperatur	-40°C / +80°C
Normen	EN 60598-1, EN 60598-2-3, EN 62471, EN 55015, EN 61547, EN 61000-3-2, EN 61000-3-3

ELEKTRISCHE EIGENSCHAFTEN	
Nennspannung	220-240V 50/60Hz (Standard Abweichung +/-10%)
LED-Strom	350mA | 400mA | 500mA
Leistungsfaktor	>0,95 (bei Volllast)
Anschluss	Kabelquerschnitt max. 4 mm²
Steuerungsoptionen	F: Feste Aussgangsleitung, Konstantstrom DAC: Automatische Dimmung mit max. 5 individuellen Dimmstufen DA: Automatische Dimmung FLC: Konstantlichtstromregelung DALI: Digital DALI-Schnittstelle NEMA: Socket 7pin (ANSI C136.41) PLM/WL: Integration eines Managementsystems, wahlweise PL oder Funk
Überspannungsschutz	10 kV über integriertes Überspannungsmodul (SPD - Surge Protection Device)
Lebensdauer des optischen Systems	350mA | 400mA | 500mA (Tq=25°C) >100.000hr L90B10

WERKSTOFFE	
Mastadapter	Aluminiumdruckguss nach DIN EN 1706, pulverbeschichtet
Gehäuse	
Verschluss	Edelstahl V2A Schrauben, unverlierbar
Optik	99.85% Aluminium mit einer Oberfläche mit 99,95% Vakuumabscheidung hergestellt, Aluminiumklasse A+ (DIN EN 16268)
Abdeckung	Stärke: 5mm, gehärtetes Flachglas (ESG)
Kabelverschraubung	Kabelverschraubung M20x1.5 – IP 68
Dichtung	Polyurethane
Farbe	Graphit (AEC Farbcode 01)

Die nachstehenden Tabellen beschreiben den Lichtstrom und Lichtleistung der erhältlichen Ausführungen. Diese Parameter sind notwendig, um einen korrekten Vergleich der Leuchtenleistung zu gewährleisten. Besonders die Lichtausbeute (lm/W) muss als Verhältnis zwischen der Lichtstromleistung

Hinweis: Die oben angeführten Produkteigenschaften sind unverbindlich und werden im Auftragsfall separat bestätigt. Die Werte dieses technischen Datenblattes sind Nennwerte mit einer Toleranz von +/- 5%. AEC ILLUMINAZIONE behält sich technische Änderungen vor.

© 2019.01 AEC ILLUMINAZIONE GMBH

und dem Eingangsstrom der Leuchte, den der Treiber absorbiert, kalkuliert werden. Der Vollständigkeit zeigen die Tabellen auch die Werte des Nennstroms und des LED-Stroms.

Lichtfarbe 4.000K

Leuchte	Optik	LED-Strom (mA)	Lichtstrom netto (Tq=25°C, 4.000K)	Systemleistung (Tq = 25°C, V_{in} = 230V,W)	Systemeffizienz (Tq = 25°C, lm/W)
COMPASS 1 TS 2W8 4.3-2M	TS-M TS-S TS-W	350	5.030 lm	36,0 W	139,7
COMPASS 1 TS 2W8 4.3-4M			9.990 lm	70,0 W	142,7
COMPASS 1 TS 2W8 4.40-2M		400	5.660 lm	41,5 W	136,4
COMPASS 1 TS 2W8 4.40-4M			11.210 lm	81,0 W	138,4
COMPASS 1 TS 2W8 4.50-2M		500	6.880 lm	53,0 W	129,8
COMPASS 1 TS 2W8 3.50-4M			12.560 lm	104,0 W	120,8

Lichtfarbe 3.000K

Leuchte	Optik	LED-Strom (mA)	Lichtstrom netto (Tq=25°C, 4.000K)	Systemleistung (Tq = 25°C, V_{in} = 230V,W)	Systemeffizienz (Tq = 25°C, lm/W)
COMPASS 1 TS 2W8 3.3-2M	TS-M TS-S TS-W	350	4.680 lm	36,0 W	130,0
COMPASS 1 TS 2W8 3.3-4M			9.290 lm	70,0 W	132,7
COMPASS 1 TS 2W8 3.40-2M		400	5.260 lm	41,5 W	126,7
COMPASS 1 TS 2W8 3.40-4M			10.430 lm	81,0 W	128,8
COMPASS 1 TS 2W8 3.50-2M		500	6.400 lm	53,0 W	120,8
COMPASS 1 TS 2W8 3.50-4M			12.560 lm	104,0 W	120,8

Hinweis:
Das Oberlandesgericht Frankfurt hat Anfang 2016 unter dem Aktenzeichen 6 U 50/15 ein verbindliches Urteil zum Umgang in der Kommunikation/ Darstellung des Leuchtenlichtstroms gefällt. Demnach ist in der Kommunikation zum Kunden nur noch der effektive netto Leuchtenlichtstrom und die daraus resultierenden Systemleistung zu benennen. Diese Vorgabe soll dazu beitragen, dass in der Lichtbranche mehr Transparenz und Vergleichbarkeit herrscht. AEC ILLUMINAZIONE verzichtet daher rechtskonform auf die Nennung von Bruttolichtströmen (LED, LED-Module, etc.)

Hinweis: Die oben angeführten Produkteigenschaften sind unverbindlich und werden im Auftragsfall separat bestätigt. Die Werte dieses technischen Datenblattes sind Nennwerte mit einer Toleranz von +/- 5%. AEC ILLUMINAZIONE behält sich technische Änderungen vor.
© 2019.01 AEC ILLUMINAZIONE GMBH