Lernbericht

Titel:

Name	Datum

Beschreibung der ausgeführten Arbeit (z.B Arbeitsablauf, Vorgehen, Skizzen, Zeichnungen, Illustrationen, Fotos etc.)

1. Vorbereitung

Material bereitstellen:

Kraneinrichtung	Transportwagen
Elektrokettenzug	Schnur
Splitbeton	Laser
Hebeisen	Wasserwaage
Vakuumpumpe	Gerüstböcke
Vakuumplatte	Handkettenzug
Bojake	Gummihammer
Natursteinelemente aus San Bernardino Gneis	

2. Arbeitsablauf

- Steine mithilfe des Kettenzuges vom Palet auf den Transportwagen heben
- mittels Vakuum müssen nun die Steine vom Wagen an den zu versetzenden Ort gehievt werden
- der Untergrund ist bereits mit Splitt Beton aufgefüllt und nun wird der Stein provisorisch gesetzt
- anschliessend wird gerichtet, mit der Wasserwaage kontrolliert und der Stein wieder angehoben
- wenn alles stimmt kann die Bojake (Zement Wassergemisch) unter dem Stein verteilt werden um anschliessend den Stein final zu versetzend
- zum Schluss wird der Stein mit der Schnur in den korrekten Winkel gerichtet und mithilfe der Wasserwaage abermals kontrolliert

Erfahrungen, Überlegungen, Erkenntnisse

Was habe ich gelernt?

- erste Kenntnisse im Versetzten einer Treppe
- genaues Arbeiten ist essenziell da leicht Folgefehler entstehen können
- bei Arbeiten mit Vakuum ist grosse Vorsicht geboten
- Logistisch muss alles aufeinander abgestimmt sein, um ein angemessenes Arbeitstempo zu erreichen

Was will ich nächstes Mal (noch) besser machen?

Selbständigeres arbeiten.

Kontrolle und Rückmeldung der Berufsbildner/in zum Lernbericht

ORDNUNG AUF DER BAUSTELLE BEACHTEN.

Visum

Datum	Unterschrift Berufsbildner/in
16.03.2021	
Datum	Unterschrift Lernende/r
16.03.2021	

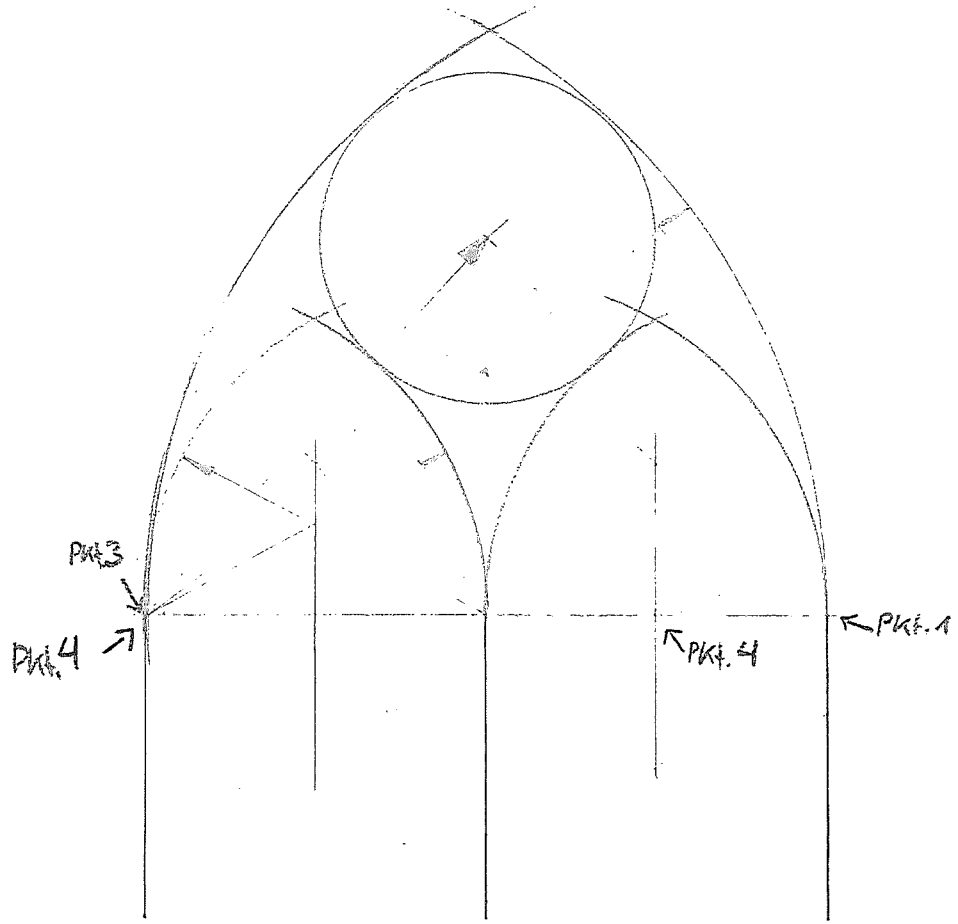

1. drei senkrechte Grundlinien zeichnen
2. Waagrechte Grundlinie zeichnen
3. zwei kleine Bögen abschlagen plus Mitte
4. Bei Pkt. 4 Zirkel einstellen und Zentrum für Kreis einzeichnen
5. Grosse Bögen von Punkt 1&3 zeichnen
6. Kreis welcher an alle Elemente anliegt zeichnen

Projekt: Abraxas			
Titel: Spitzbogen			
Material	Zeich. Nr.		Datum: 1.02.2021
Zeichner	Massstab	Blatt Gr.	Blatt

Erfahrungen, Überlegungen, Erkenntnisse

Was habe ich gelernt?

Ich habe die Konstruktionsgrundlagen von einem Masswerk kennengelernt.

Was will ich nächstes Mal (noch) besser machen?

Zirkelhandhabung verbessern.

Kontrolle und Rückmeldung der Berufsbildner/in zum Lernbericht

UNTERSCHRIEBEN BESTÄTIGEN.

Visum

Datum	Unterschrift Berufsbildner/in
11.2.21	
Datum	**Unterschrift Lernende/r**
11.2.2021	

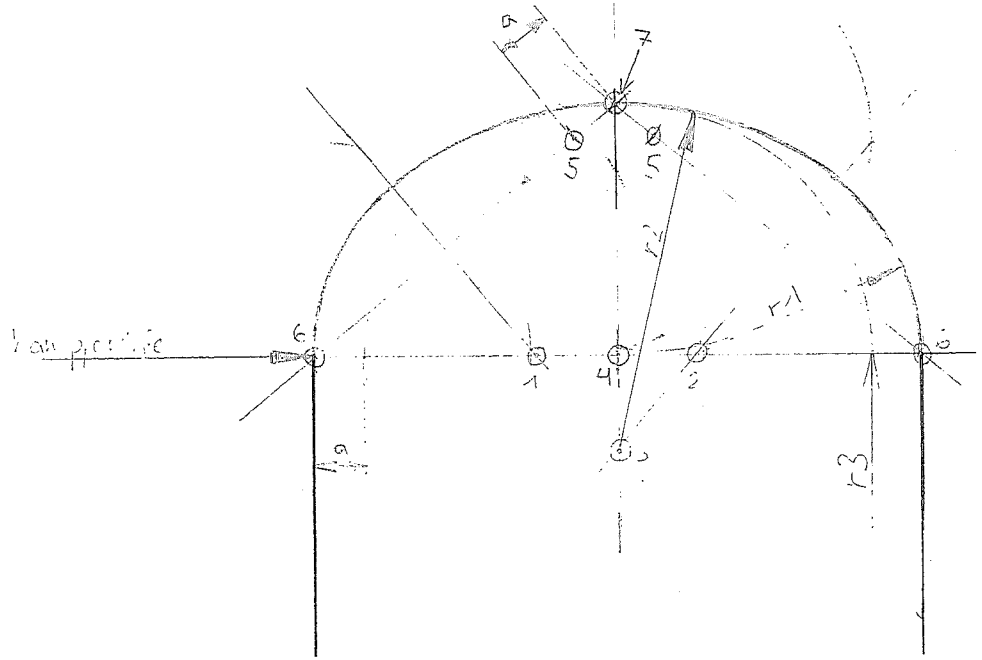

1. Bogenweite und Höhe ermitteln
2. Mittelsenkrechte zeichnen
3. Linien zeichnen
4. r3 von Punkt 4 aus zeichnen
5. Abstand a mit Zirkel abmessen
6. Abstand a bei Pkt 7 abschlagen → Pkt 5 entsteht
7. Mittelsenkrechte von Pkt. 5 & 6
8. Bei Pkt. 3 r2 abschlagen
9. Bei Pkt. 1 & 2 r1 abschlagen

Projekt: Abraxas			
Titel: 3-teiliger Korbbogen			
Material	Zeich. Nr.		Datum 1.02.202
Zeichner	Maßstab	Blatt. Gr.	Blatt

Erfahrungen, Überlegungen, Erkenntnisse

Was habe ich gelernt?

Ich habe gelernt, wie man einen Korbbogen konstruiert.

Was will ich nächstes Mal (noch) besser machen?

Richtigkeit auf Anhieb.

Kontrolle und Rückmeldung der Berufsbildner/in zum Lernbericht

GUT RECHERCHIERT, WEITER SO!

Visum

Datum	Unterschrift Berufsbildner/in
10.2.21	
Datum	**Unterschrift Lernende/r**
10.2.21	

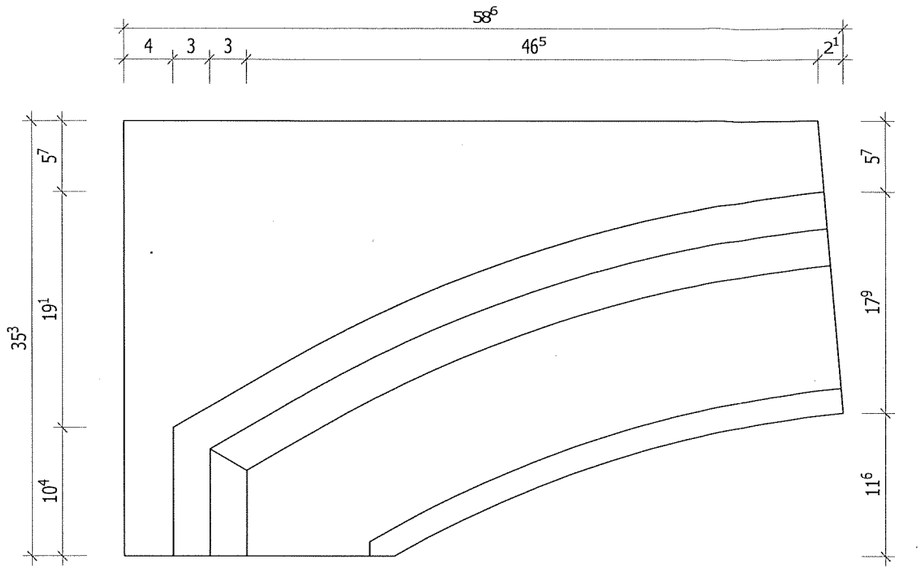

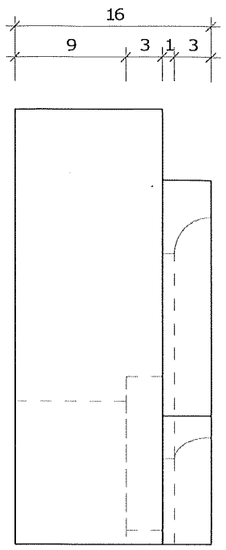

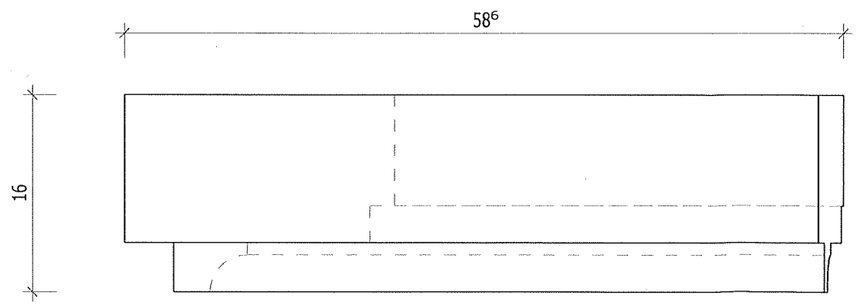

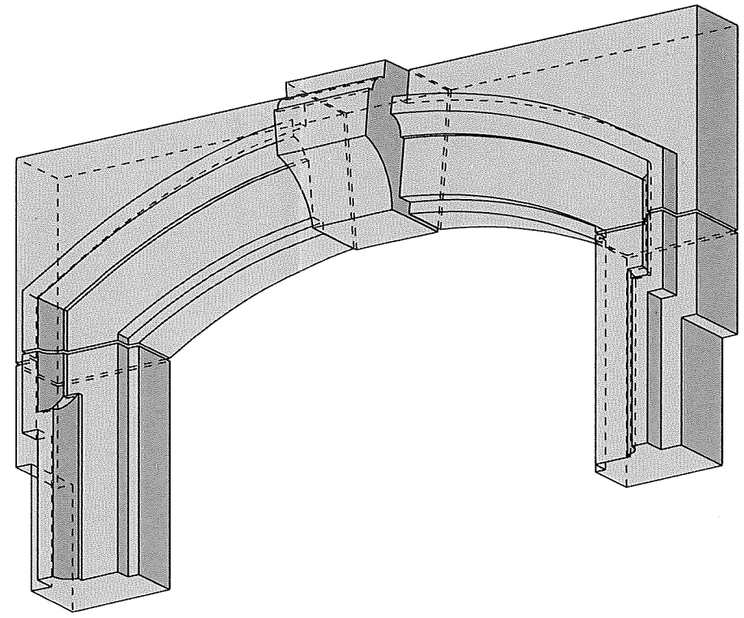

ABRAXAS NATURSTEINE-AG

PLANINHALT **Pos 2** Sturz Links in Sandstein, Stk: 1

BAUVORHABEN FensterSturzÜbung

BAUHERRSCHAFT NR.

ARCHITEKT

DATUM 16.03.2021

GEZEICHNET abrax

PLANFORMAT A3

MASSSTAB 1:5

Erfahrungen, Überlegungen, Erkenntnisse

Was habe ich gelernt?

Grundkentnisse im CAD vertieft.

Was will ich nächstes Mal (noch) besser machen?

Profillauf auf Anhieb richtig zeichnen.

Kontrolle und Rückmeldung der Berufsbildner/in zum Lernbericht

MASSRICHTIGKEIT WÄHREND DEM ZEICHNEN BEACHTEN.

Visum

Datum	Unterschrift Berufsbildner/in
16.3.21	V. [signature]
Datum	**Unterschrift Lernende/r**
16.3.21	B. Kuster