S A F E T Y Z O N E

抗菌・抗ウイルスメディカルナノコート

VCビニールガード

飛沫・接触感染から スタッフやお客様を守ります

菌・ウイルスが 触れた瞬間から 不活性化が はじまります

写真はイメージです。実際の商品とは異なる場合がございます。

抗菌効果　抗ウイルス効果

防汚効果　防炎素材

視界クリア

◎消臭効果・防カビ効果
◎有害化学物質除去効果
◎停電防止効果

二次感染を減らします！

“不安な接客”　安心な接客

ビニールシートの仕切りで
飛沫感染予防しませんか？

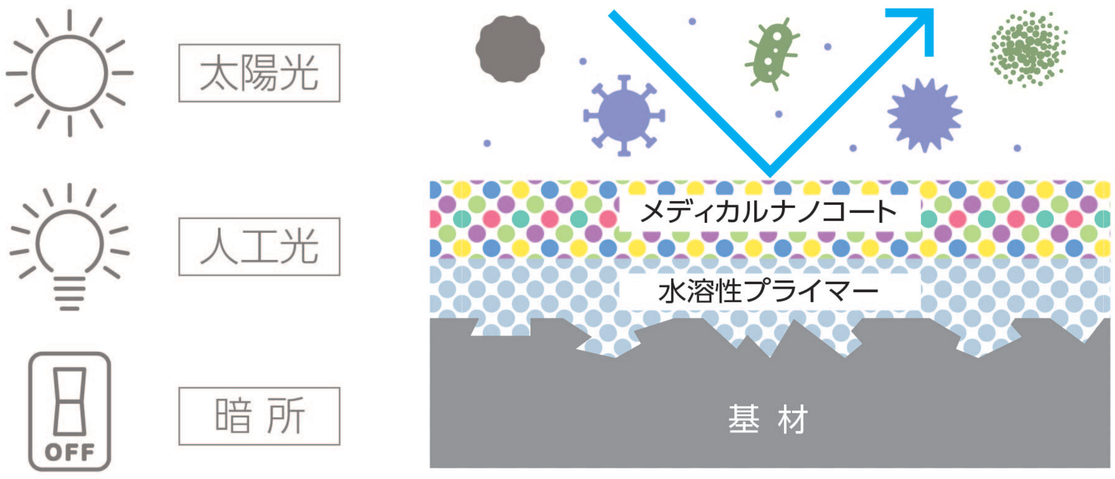

シングルナノ技術

基材には目に見えない凸凹がありプライマーで凸凹を埋めコート剤が隙間なく固着・定着する事で効果を長期間維持します。

室内の気流がコーティング面に触れることでさらに抗菌・抗ウイルスほか作用が期待できます。

メディカルナノコートは無基剤で人も動物も安心・安全

国際特許取得の特殊皮膜ナノコーティングによる独自の固着・定着技術
UV+可視光応答型光触媒で室内で約3年間効果が持続します

Medical Nanocoat

国際特許申請済 PTC/JP2016/000098

ビクトリーコーティングは国際特許取得“メディカルナノコート”正規施工技術認定店（販売・施工 株式会社Pix）となります。

商品ラインナップ

全ての商品にはメディカルナノコート施工を
証明するシリアルナンバー入のシールが付きます。

□ フレキシブルタイプ　軽量で移動が簡単、接客、ミーティング等に最適

全面タイプMサイズ (VC-BGFT1M)　M サイズ

○本体/外寸:684mm×H890mm×D140mm
○シート/寸法:W493mm×H740mm

¥18,000（税別・送料別）

全面タイプLサイズ (VC-BGFT1L)　L サイズ

○本体/外寸:890mm×H890mm×D140mm
○シート/寸法:W700mm×H740mm

¥20,000（税別・送料別）

全面タイプはワイドのサイズ違いで
デザインは同じになります。

下段フリータイプMサイズ (VC-BGFT2M)　M サイズ

○本体/外寸:684mm×H890mm×D140mm
○シート/寸法:W493mm×H532mm

¥18,000（税別・送料別）

下段フリータイプLサイズ (VC-BGFT2L)　L サイズ

○本体/外寸:890mm×H890mm×D140mm
○シート/寸法:W700mm×H590mm

¥20,000（税別・送料別）

下段フリータイプはワイドのサイズ違いで
デザインは同じになります。

素材は両タイプ共:スチレンパネル、防炎ビニル(0.3mm)プラスチック、アルミ複合板

□ オーダーサイズシート

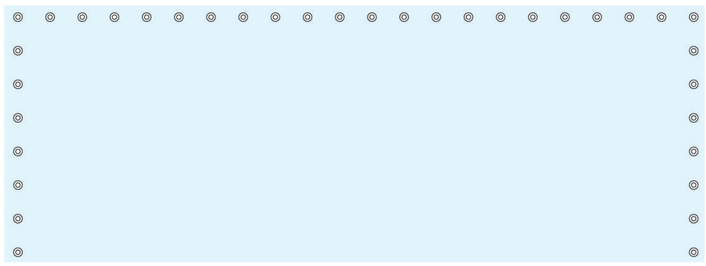

○シート/H1800mm × W3000mmまで対応
（抗菌・抗ウイルス加工シート・ハトメ加工での納品）

両面コーティング済み

㎡（平米）**¥10,000**（税別・送料別）

□ 特別形状オーダー

ご相談承ります。

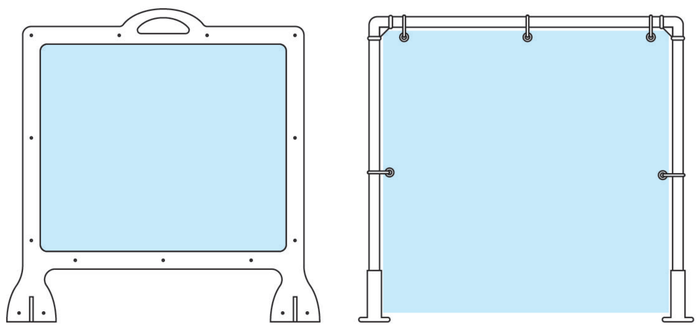

ある程度の形状・ロットで
使用用途にピッタリのサイズ
形状を提案致します。

□ 置き型フレームタイプ　大きい面積であらゆる場所、用途に対応

汎用Mサイズ (VC-BGST1M)　M サイズ

○本体/外寸:900mm×H1000mm
○シート/寸法:W850mm×H1000mm

¥20,000（税別・送料別）

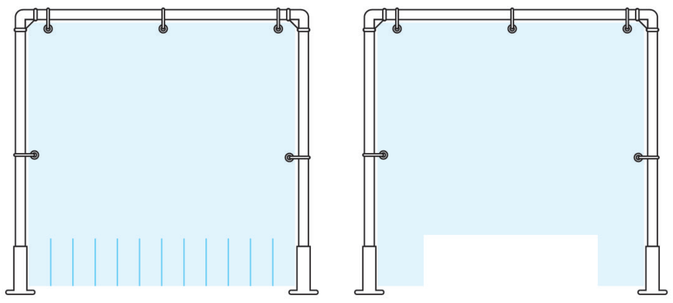

例えば｜スリットを入れて　　例えば｜窓型にカットして

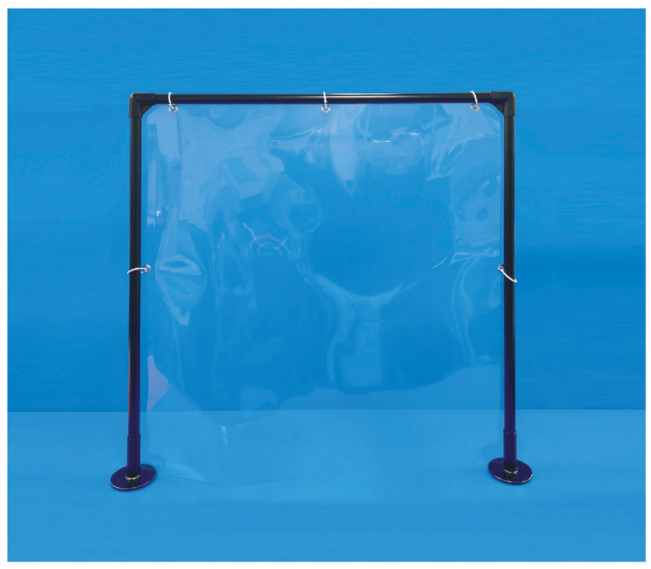

POINT　ハサミでカンタンにカットできるので
用途に合わせてご利用いただけます。

汎用Lサイズ (VC-BGST1L)　L サイズ

○本体/外寸:1800mm×H1000mm
○シート/寸法:W1750mm×H1000mm

¥35,000（税別・送料別）

素材は両タイプ共:防炎ビニル(0.3mm)、スチール(プラスチック被覆パイプ)、プラスチック、アルミ

VICTORY COATING

国際特許申請済 PTC/JP2016/000098
Medical Nanocoat
メディカルナノコート正規施工技術認定店

抗菌効果　抗ウイルス効果　防汚効果　防炎素材　視界クリア
○消臭効果・防カビ効果　○有害化学物質除去効果　○停電防止効果

ビクトリーコーティング
施工販売:株式会社ピーアイエックス
お気軽にお問い合わせください　03-3232-1952

東京都新宿区大久保2-4-15　サンライズ新宿6F　●ホームページ｜https://www.victor-coat-pix.com　●Eメール｜victory-coating@p-ix.jp

※構造上、完全に飛沫やウィルスなどの感染を防止するものではありませんのでご了承下さい。