Questo disegno è di proprietà della ditta MITEC s.r.l.. La detenzione e la riproduzione sono vietate se non in possesso di un'autorizzazione scritta.

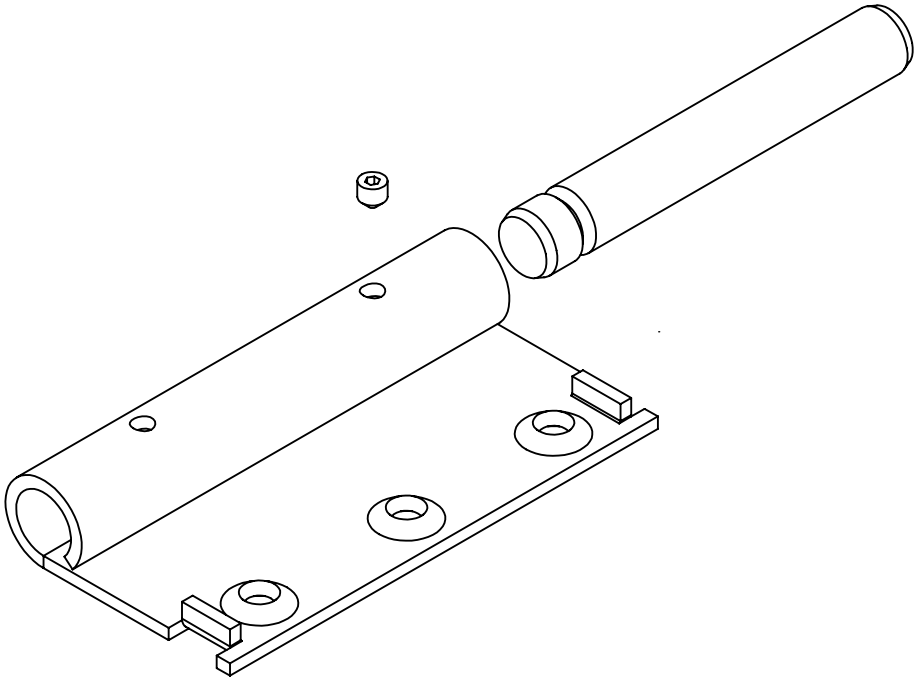

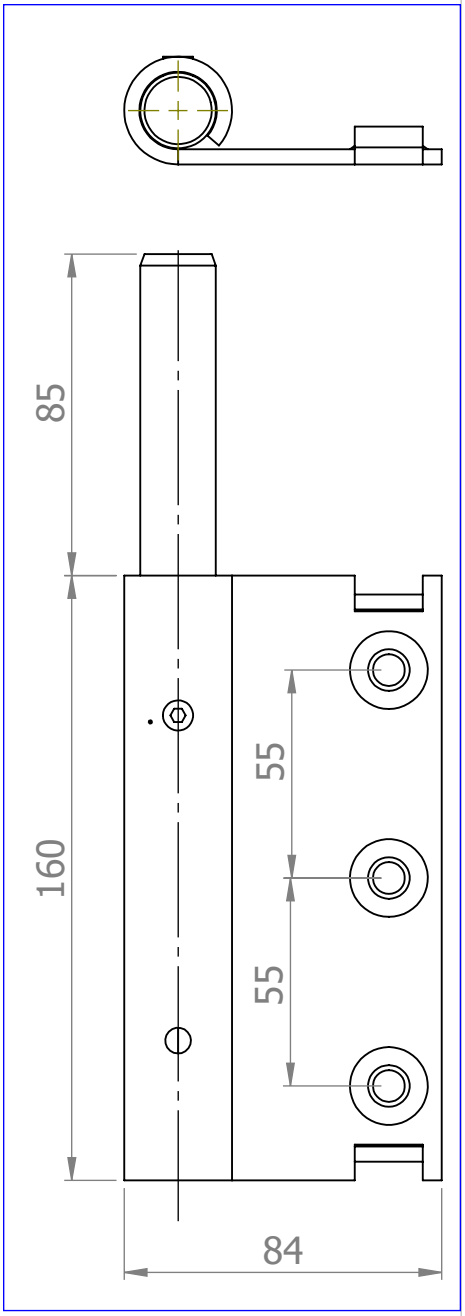

mitec®

CODICE MITEC: 170150007

CODICE CLIENTE:

Monocerniera tipo L84