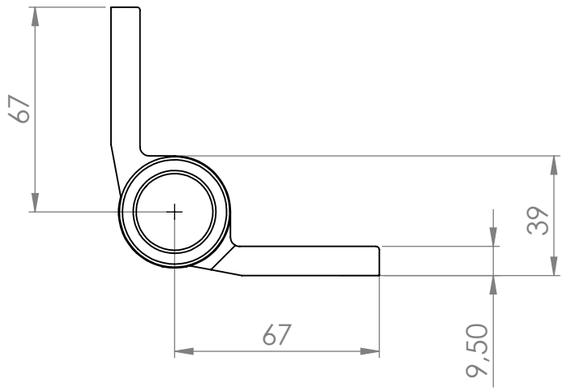

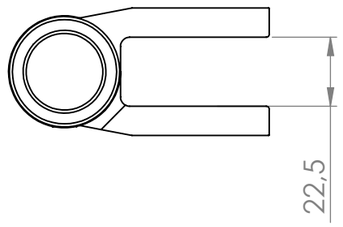

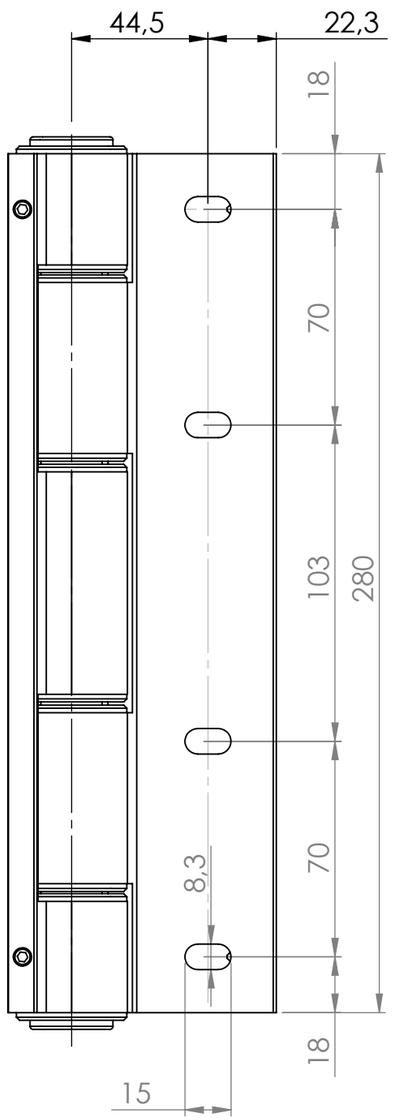

mitec®
Mitec srl
via Archimede, 640
Z.A. Case Castagnoli
47521 Cesena -FC-
tel. +39 0547 671084
fax +39 0547 671138
email: tecnico@mitecsrl.org

CODICE MITEC: 170140015

CODICE CLIENTE:

Cerniera in alluminio estruso senza battuta a 2 ali con asole e grani di regolazione L=280

N.		
1		
2		
3		
4		

Questo disegno è di proprietà della ditta MITEC s.r.l.. La detenzione e la riproduzione sono vietate se non in possesso di un'autorizzazione scritta.

Azienda con sistema di gestione qualità certificato da TÜV Italia / certificato Nr. 50 100 117 64 Rev.01