第63回　岡崎市民剣道大会
5月7日
岡崎中央総合公園　体育館

中学生女子１・２年の部

1 坂下　莉歩 甲山中
2 香ノ木　美優 矢作中
3 鷹野　菜月 矢作北中
4 吉開　三倖 常磐剣
5 鈴木　七奈子 竜海中
6 石塚　優理子 翔南中
7 浅井　美空 額田中
8 髙橋　知里 葵中
9 峰野　ゆりあ 幸田北部中
10 古田　蒼依 幸田中
11 栗田　楓伶 岡崎北中
12 深田 佳琳　額田中
13 土本　優花 竜海中
14 並木　亜由菜 幸田南部中
15 柴田　悠里 静心館
16 小石　琳愛来 東海中
17 成瀬　ひかり 幸田中
18 佐浦　未来 矢作中
19 中根　眞子 岡崎北中
20 上山　愛恵 矢作北中
21 中西　咲結 葵中
22 宇郷　日櫻 翔南中
23 竹田　紗彩 竜海中
24 徳永　音　岡崎北中
25 米田　彩和乃 六ツ美北中
26 向井　蘭　額田中
27 村上　月弥 梅園剣
28 井上　みひろ 錬心館

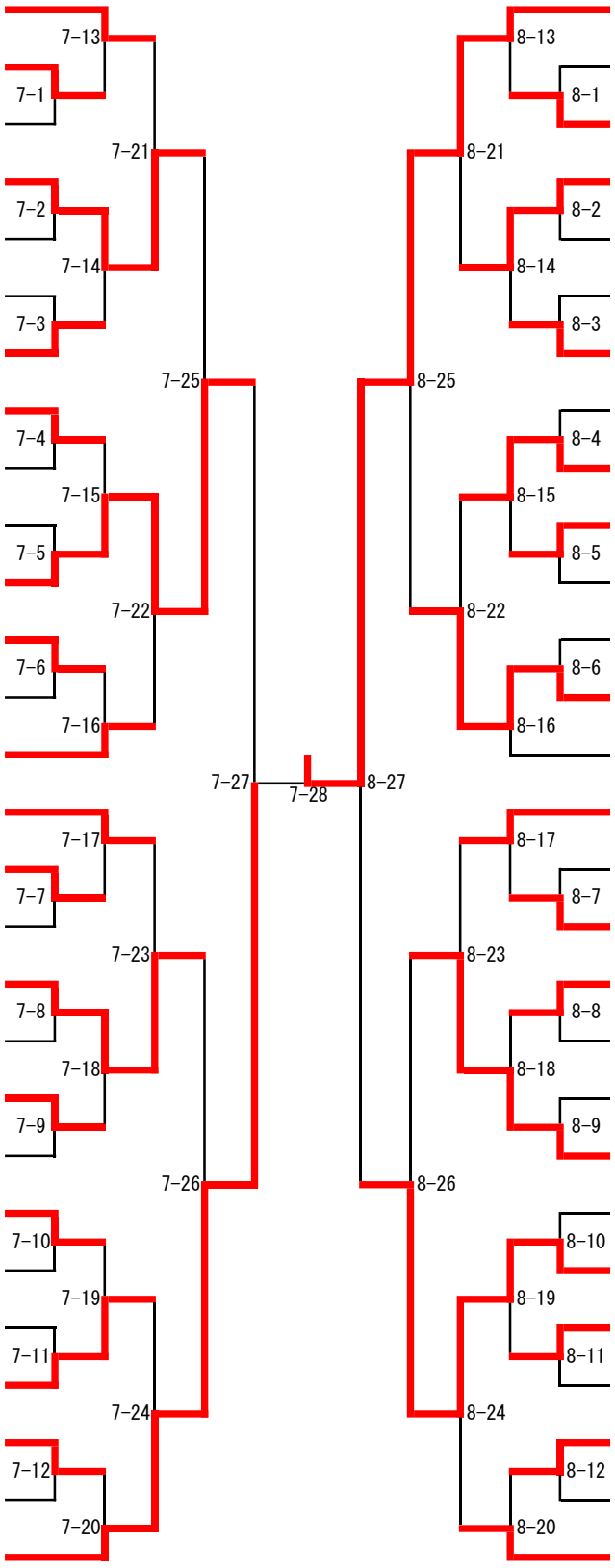

古田　美朋 東レ居敬堂　29
中村　莉沙 錬心館　30
大川　紗英 梅園剣　31
深津　心那 竜海中　32
黒田　陽愛 岡崎北中　33
田中　星南 矢作北中　34
成田　桃花 幸田中　35
小林　遼花 岡崎北中　36
六郷　満音 矢作中　37
島田　知佳 額田中　38
野﨑　柚花 甲山中　39
齊藤　一楓 六ツ美北中　40
河邉　朱里 東海中　41
恩田　菜月美 竜海中　42
髙柳　茜　矢作中　43
勝田　晴愛 幸田北部中　44
遠藤　碧衣 葵中　45
木村　巴菜 六ツ美北中　46
竹田　結彩 竜海中　47
今泉　美晴 額田中　48
金澤　璃音 岡崎北中　49
鈴木　ましろ 東海中　50
宮本　珠緒 錬心館　51
本田　悠華 矢作北中　52
藤波　日菜 矢作中　53
近藤　愛晄 竜海中　54
山﨑　菜生 幸田南部中　55
板倉　希歩 翔南中　56