EVOL

SPECIFICATIONS

Puissance	200W/m
Flux à 3000°K-IRC70	20 000lm/W
Configuration	Applique
Température de couleur au choix	2200°K-2700°K-3000°K-4000°K-5000°K-RGBW
IRC au choix	70-80-90
Angle d'éclairage	Asymétrique
Alimentation	230VAC
Pilotage au choix	ON/OFF-DALI-DMX
Protection	IP20-**Option IP65**
Matériaux	Aluminium-PC
Finition	Anodisation
Poids	10kg/m

PHOTOMETRIE

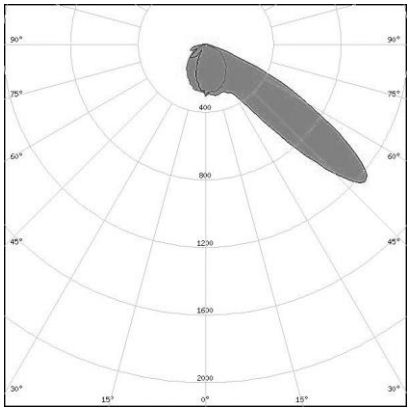
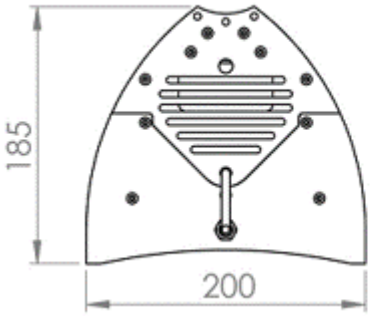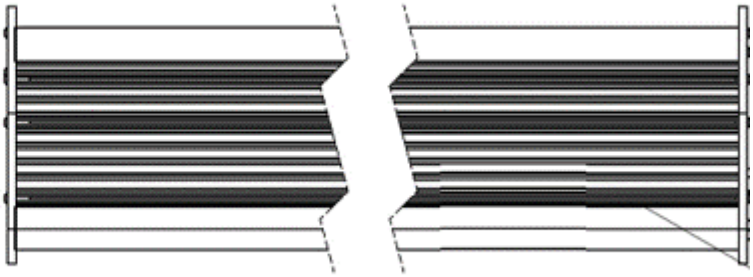
DETAILS TECHNIQUES