Questo disegno è di proprietà della ditta MITEC s.r.l.. La detenzione e la riproduzione sono vietate se non in possesso di un'autorizzazione scritta.

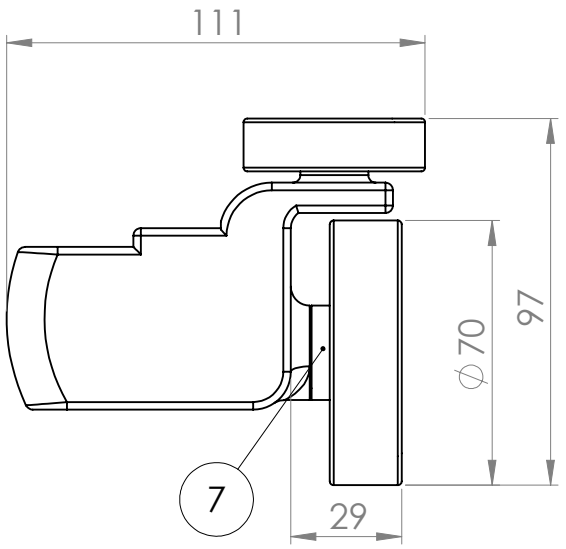

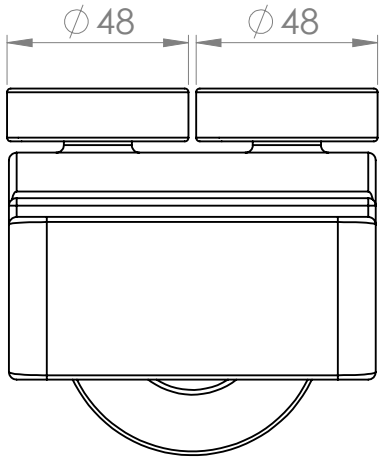

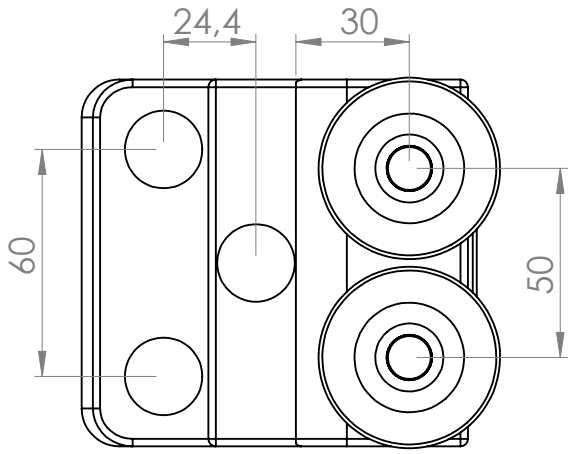

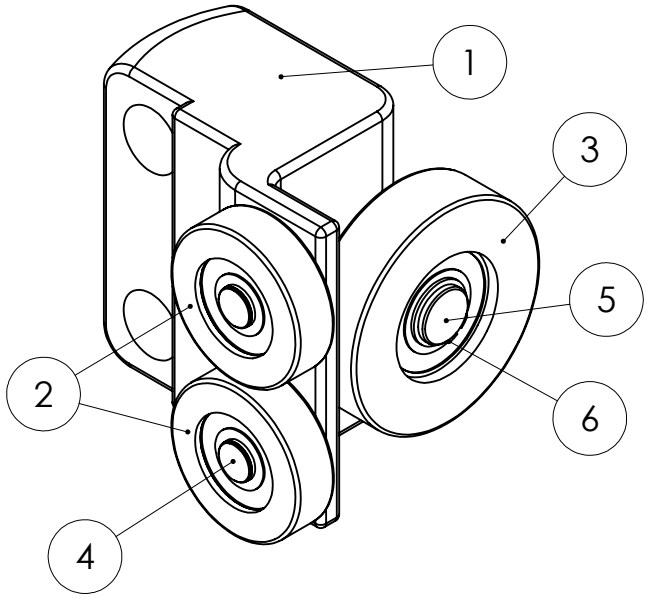

mitec®

CODICE MITEC: 170230005-REV1

Carrello 3 ruote disassato

N.	DESCRIZIONE MODIFICA	DATA
1		
2		
3		
4		