Questo disegno è di proprietà della ditta MITEC s.r.l.. La detenzione e la riproduzione sono vietate se non in possesso di un'autorizzazione scritta.

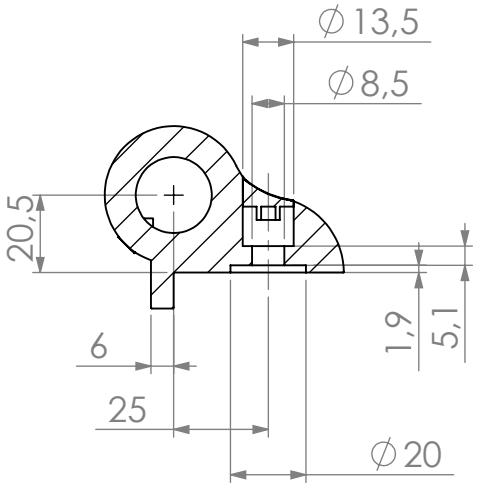

SEZIONE A-A

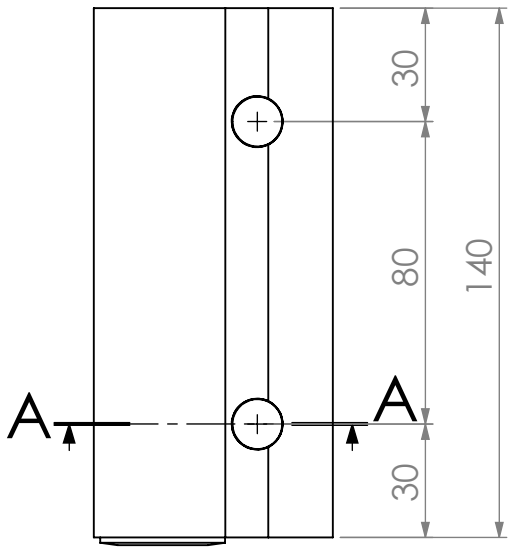

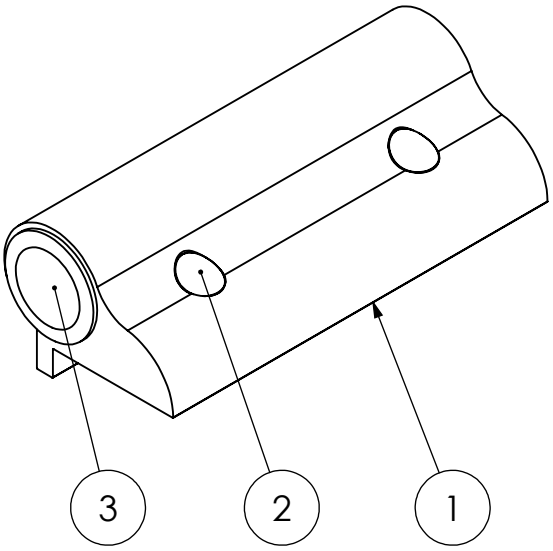

mitec®

CODICE MITEC: 170150004

CODICE CLIENTE:

Monocerniera estrusione di alluminio con battuta