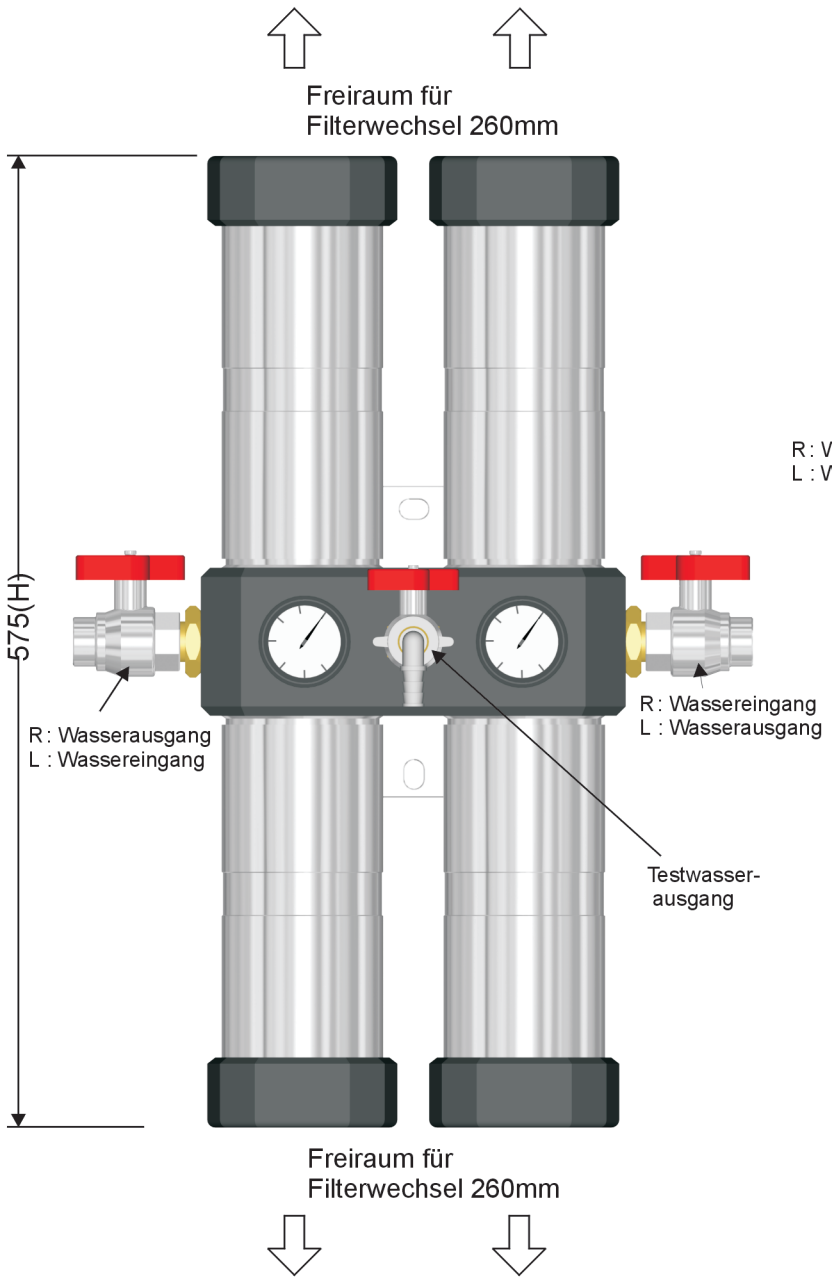

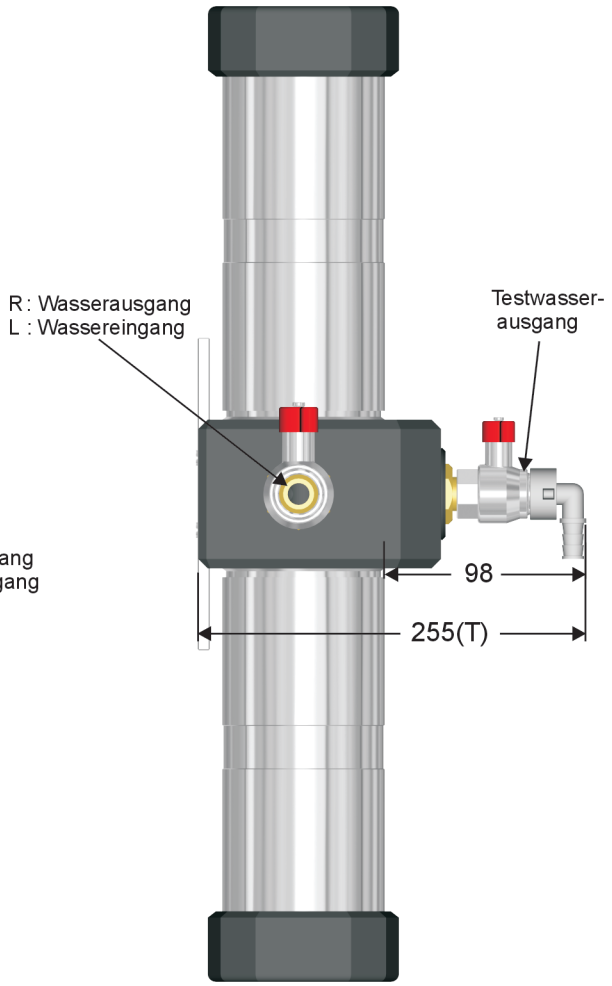

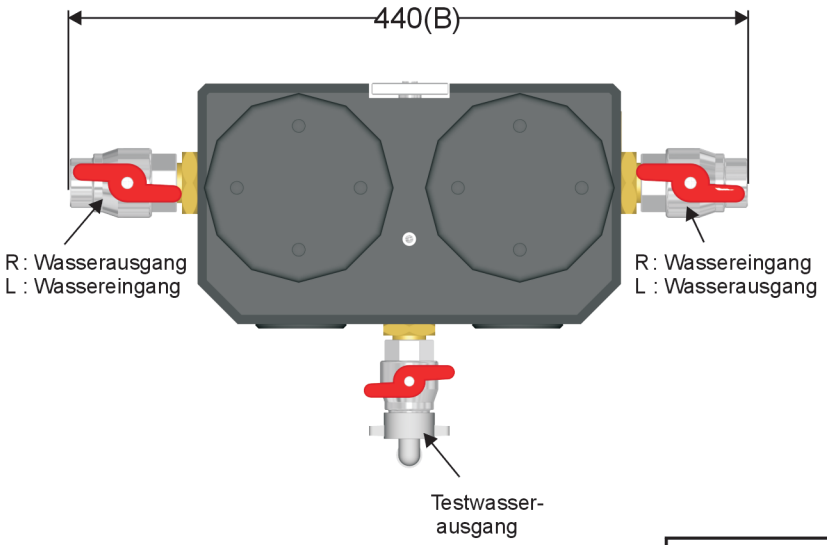

QUADRO 60L/R, Standard1/2 B440 T255 H575 (Einbauzeichn., Bedienanl.)	110Q60LR1-2-SZ01- 010605 (Bed. anl., EBZ) carbonit