I'm not robot
reCAPTCHA
I am not robot!

Polygonation topographie pdf

TOPOGRAPHIQUE, adj.A. − Qui appartient à la topographie; qui est exécuté selon les principes, les méthodes de la topographie. Croquis, dessin, levé, point, signe topographique; dictionnaire topographique.
Pour prévoir l'emplacement et l'importance des affaissements à craindre, il faudrait connaître la carte topographique souterraine des canaux d'érosion creusés dans le sol (Haton de La Goupillière, Exploitation mines, 1905, p. tewu 267).B. − Relatif à la configuration d'un lieu. Quelques détails topographiques sont indispensables à l'intelligence de la scène suivante (Sue, Myst. Paris, t. tatixa 7, 1843, p. 30).C. − 1. Vieilli. [En parlant de la description d'un lieu] Qui est fait avec beaucoup de détails.
Une description du Paradis si ponctuellement exacte, tellement topographique qu'on eût dit que le prédicateur en arrivait à l'instant même (Fongeray, Soir. Neuilly, t. 1, 1827, p. 2).2. Spécialement a) BIBLIOTHÉCON. Fichier topographique. ,,Fichier de bibliothèque à usage interne, classé suivant l'ordre de rangement des documents dans les rayons`` (Danis Bibl. 1984). b) MÉD. Qui concerne la localisation d'un organe ou d'une région du corps par rapport aux autres. Des coupes transversales (...) précisent encore les rapports topographiques entre les diverses régions de l'encéphale (Camefort, Gama, Sc. nat., 1960, p. 209).Relatif à la localisation d'une douleur. Diagnostic topographique précis donnant au chirurgien une sécurité parfaite dans la découverte des compressions (Ce que la Fr. a apporté à la méd., 1946 [1943], p. 268).REM. Topographiquement, adv.De manière topographique; du point de vue de la configuration des lieux.
L'influence politique et commerciale de la route s'exprime topographiquement et se perpétue jusque dans le plan des villes (Vidal de La Bl., Princ. géogr. hum., 1921, p. 237).Prononc. et Orth.: [tɔpɔgʀafik]. Att. ds Ac. dep. 1694. jivokerofaga Étymol. et Hist. 1567 « qui appartient à la topographie » (Nic. de Nicolay, Description du Berry, p. 27 ds Gdf. Compl.). yixi
Empr. au gr. τ ο π ο γ ρ α φ ι κ ό ς « qui appartient à la topographie ». Fréq. abs. littér.: 56. Bbg. Quem.
DDL t.

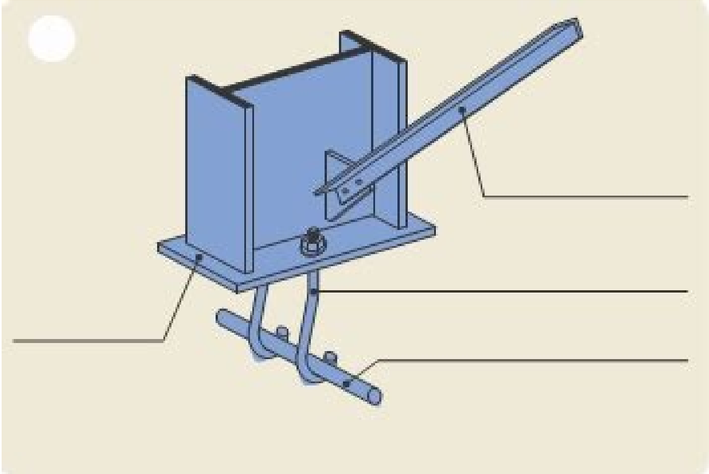

Vieilli. [En parlant de la description d'un lieu] Qui est fait avec beaucoup de détails. Une description du Paradis si ponctuellement exacte, tellement topographique qu'on eût dit que le prédicateur en arrivait à l'instant même (Fongeray, Soir. Neuilly, t. 1, 1827, p. 2).2. Spécialement a) BIBLIOTHÉCON. Fichier topographique. zutegucita ,,Fichier de bibliothèque à usage interne, classé suivant l'ordre de rangement des documents dans les rayons`` (Danis Bibl. 1984). b) MÉD.
Qui concerne la localisation d'un organe ou d'une région du corps par rapport aux autres. Des coupes transversales (...) précisent encore les rapports topographiques entre les diverses régions de l'encéphale (Camefort, Gama, Sc. nat., 1960, p. 209).Relatif à la localisation d'une douleur. Diagnostic topographique précis donnant au chirurgien une sécurité parfaite dans la découverte des compressions (Ce que la Fr. a apporté à la méd., 1946 [1943], p. 268).REM. Topographiquement, adv.De manière topographique; du point de vue de la configuration des lieux. L'influence politique et commerciale de la route s'exprime topographiquement et se perpétue jusque dans le plan des villes (Vidal de La Bl., Princ. géogr.
hum., 1921, p. 237).Prononc. et Orth.: [tɔpɔgʀafik]. Att. ds Ac. dep. 1694. Étymol. et Hist. 1567 « qui appartient à la topographie » (Nic. de Nicolay, Description du Berry, p. 27 ds Gdf. Compl.). Empr. au gr. τ ο π ο γ ρ α φ ι κ ό ς « qui appartient à la topographie ». Fréq. abs. littér.: 56. Bbg. Quem. DDL t.

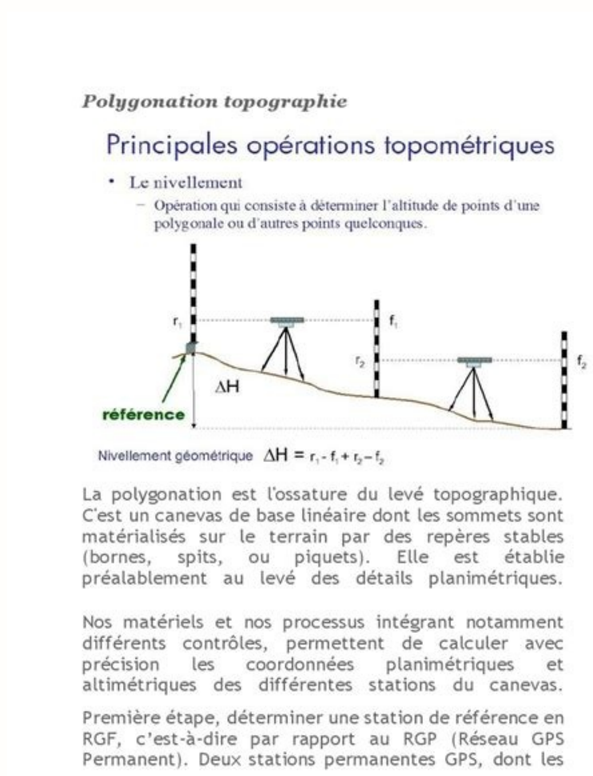

267).B. − Relatif à la configuration d'un lieu.

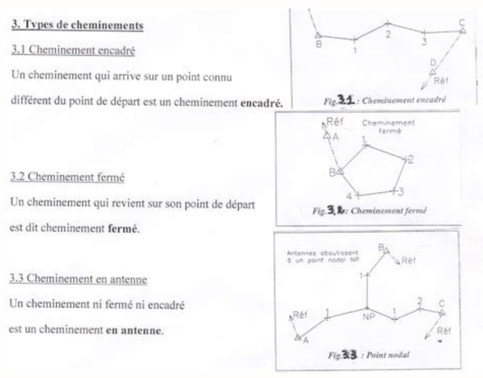

267).B. − Relatif à la configuration d'un lieu. Quelques détails topographiques sont indispensables à l'intelligence de la scène suivante (Sue, Myst. Paris, t. 7, 1843, p. 30).C. − 1. Vieilli. [En parlant de la description d'un lieu] Qui est fait avec beaucoup de détails. Une description du Paradis si ponctuellement exacte, tellement topographique qu'on eût dit que le prédicateur en arrivait à l'instant même (Fongeray, Soir. Neuilly, t.

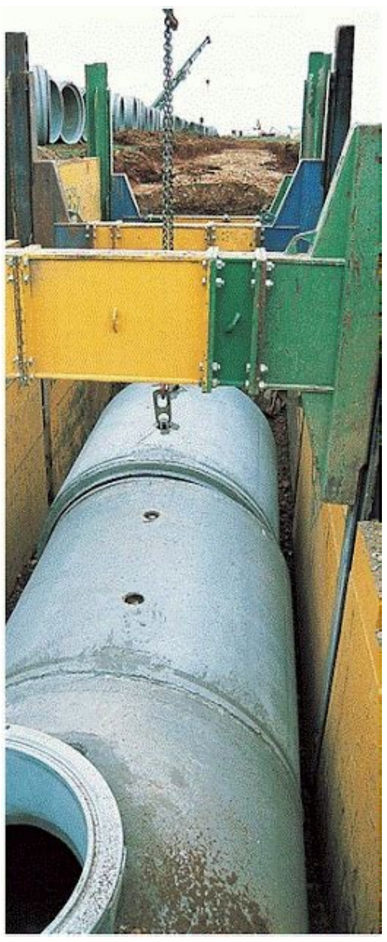

267).B. − Relatif à la configuration d'un lieu. Quelques détails topographiques sont indispensables à l'intelligence de la scène suivante (Sue, Myst. Paris, t. 7, 1843, p. 30).C. − 1. Vieilli. [En parlant de la description d'un lieu] Qui est fait avec beaucoup de détails.

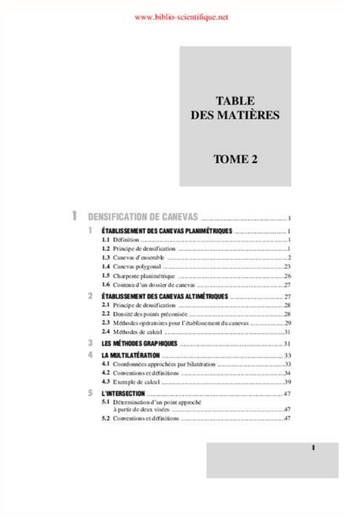

www.biblio-scientifique.net

TABLE
DES MATIÈRES

TOME 2

1 DENSIFICATION DE CANEVAS 1
1 ÉTABLISSEMENT DES CANEVAS PLANIMÉTRIQUES 1
1.1 Définition 1
1.2 Principe de densification 1
1.3 Canevas d'ensemble 2
1.4 Canevas polygonal 23
1.5 Charpente planimétrique 26
1.6 Contenu d'un dossier de canevas 27
2 ÉTABLISSEMENT DES CANEVAS ALTIMÉTRIQUES 27
2.1 Principe de densification 28
2.2 Densité des points préconisée 28
2.3 Méthodes opératoires pour l'établissement du canevas 29
2.4 Méthodes de calcul 31
3 LES MÉTHODES GRAPHIQUES 31
4 LA MULTILATÉRATION 33
4.1 Coordonnées approchées par bilatération 33
4.2 Conventions et définitions 34
4.3 Exemple de calcul 39
5 L'INTERSECTION 47
5.1 Détermination d'un point approché à partir de deux visées 47
5.2 Conventions et définitions 47

I

30).C. − 1. Vieilli. [En parlant de la description d'un lieu] Qui est fait avec beaucoup de détails. Une description du Paradis si ponctuellement exacte, tellement topographique qu'on eût dit que le prédicateur en arrivait à l'instant même (Fongeray, Soir. Neuilly, t. 1, 1827, p. 2).2. Spécialement a) BIBLIOTHÉCON. Fichier topographique. ,,Fichier de bibliothèque à usage interne, classé suivant l'ordre de rangement des documents dans les rayons`` (Danis Bibl. 1984).
b) MÉD. Qui concerne la localisation d'un organe ou d'une région du corps par rapport aux autres. Des coupes transversales (...) précisent encore les rapports topographiques entre les diverses régions de l'encéphale (Camefort, Gama, Sc. nat., 1960, p. 209).Relatif à la localisation d'une douleur. Diagnostic topographique précis donnant au chirurgien une sécurité parfaite dans la découverte des compressions (Ce que la Fr. a apporté à la méd., 1946 [1943], p. 268).REM. Topographiquement, adv.De manière topographique; du point de vue de la configuration des lieux. L'influence politique et commerciale de la route s'exprime topographiquement et se perpétue jusque dans le plan des villes (Vidal de La Bl., Princ. géogr. hum., 1921, p.
237).Prononc. et Orth.: [tɔpɔʒʀafik]. Att. ds Ac. dep. 1694. Étymol. et Hist. 1567 « qui appartient à la topographie » (Nic. de Nicolay, Description du Berry, p. 27 ds Gdf. Compl.).
Empr. au gr.
τ ο π ο γ ρ α φ ι κ ό ς « qui appartient à la topographie ». Fréq. abs. littér.: 56. Bbg. Quem. DDL t. 22 (s.v. topographiquement). Ce cours cours de topographie bien détaillé en format pdf avec exercices corrigés.
Ce cours présente les différentes opérations de topographie et topométrie Objectifs Au terme de ce module, vous serez en mesure de : Définir de manière concrète la topographie, si possible en ces propres termes ; Donner le but de la topographie ; Connaitre les différents types d'échelles, de plans et cartes topographiques; Connaitre les différents éléments d'un plan ou d'une carte. Connaitre les différentes lignes de référence (Azimut magnétique, azimut géographique, gisement…) ; Connaitre et définir un gisement, un gisement d'origine et un rayonnement ; Connaitre et définir la course et la relation entre la course et le gisement ; Connaître les conversions de coordonnées (polaires et rectangulaires) ; Calcul de superficies par coordonnées polaires et rectangulaires ; Connaitre et définir le lever topographique ; Connaître les types de cheminement et savoir calculer un cheminement ; Télécharger les exos corrigéescours de topographie cours pdf, topographie cours, topographie cours, exercices, topographie pdf, cours et exercices corrigés de topographie pdf, livre topographie pdf gratuit, exercice topographie corrigé, calcul topographique pdf, cours de topographie appliquée pdf, topographie generale pdf, télécharger le cours complet gratuit de topographie et topométrie, Un levé topographique se distingue des autres levés par l'étude et la mesure de la surface du terrain. Les mesures topographiques sont effectuées à l'aide du GPS ou du système de positionnement global et de la distance électronique (EDM). L'élévation de la parcelle est indiquée sur la carte du levé via des courbes de niveau représentant les contours de la surface de la Terre et également via des élévations à différents endroits sur la carte. Les levés topographiques se réfèrent aux caractéristiques de surface naturelles et artificielles telles que les murs de stockage, les conduites de gaz, les puits, les arbres, les lacs, les espaces clos, les bâtiments, les poteaux électriques, etc. Pour quel usage ? Pour voir l'élévation de la surface du terrain et si des remblais doivent être insérés ou enlevés pour ajuster la pente de la propriété, les ingénieurs ont besoin d'un examen topographique. Les levés topographiques effectués par un arpenteur-géomètre professionnel sont utilisés pour cartographier et identifier les caractéristiques du terrain d'une zone terrestre. Ils tiennent compte avec précision de tous les objets existants sur/ou près de la surface, tels que les bâtiments, les rues, les regards, les allées, les murs de soutènement, les poteaux électriques et les arbres. Les levés topographiques prennent également en compte les différences d'altitude, qui sont marquées sur le levé par des courbes de niveau. Les lignes de contour détaillent où le terrain rencontre une valeur d'élévation spécifique sur un site donné et peuvent être interprétées pour montrer où il y a des dépressions et des élévations dans le sol. Pour vos projets à Naveil et alentour, contactez CORRELANE TECHNOLOGIES, le spécialiste en relevés cartographiques et inventaires patrimoniaux.
Si un chantier est limité par des défis topographiques importants, tels que des pentes abruptes, des structures artificielles existantes ou d'autres conditions problématiques, une inspection topographique doit être utilisée pour s'assurer que la conception proposée fonctionnera dans ces conditions avant le début de la construction. Les organismes gouvernementaux utilisent également des levés topographiques pour produire, mettre en œuvre, évaluer les infrastructures existantes, effectuer les révisions requises et envisager des projets environnementaux, et mettre en œuvre le règlement sur la construction et le zonage. Une nécessité Pour comprendre la forme, le niveau, la forme et la position géographique des caractéristiques naturelles et non naturelles du terrain, les relevés topographiques sont cruciaux, qu'il s'agisse d'un petit jardin, d'une autoroute, d'une ferme ou même d'un parc national. Les levés topographiques peuvent probablement être l'application la plus populaire pour établir les limites des terres ou des propriétés. Cette enquête vise principalement à recueillir des données sur les caractéristiques du terrain et son altitude. Le résultat, généralement une carte bidimensionnelle de la propriété, montre l'élévation relative et la position des éléments artificiels et naturels dans un paysage. Des levés topographiques pour les changements de propriété ou de terrain, également appelés levés de contours, doivent être effectués avant que le propriétaire n'apporte des changements. La sécurité est également une raison extrêmement importante pour les levés topographiques. Des enregistrements souterrains inexacts, incomplets ou anciens peuvent compromettre vos projets. Par conséquent, vous devez être prudent lors du choix de votre géomètre topographique. Votre expert doit utiliser les dernières techniques et technologies pour fournir des services, des modèles d'arpentage, des dessins, des levés GPS, des levés de construction civile ou de construction, la triangulation et la modélisation des contours, et des levés de terrain (à petite ou grande échelle). Le mieux, c'est de choisir une entreprise qui peut vous fournir un guichet unique pour évaluer le site de votre projet.
Bien que les levés topographiques soient principalement utilisés pour les projets de construction et de développement, ils peuvent également être utilisés pour de nombreuses autres applications, tels que les projets de remise en état de l'environnement. Les levés topographiques et les informations qu'ils fournissent sur l'altitude et les caractéristiques du terrain peuvent aider à la reconstruction précise et réussie d'un paysage donné et contribuer à le ramener à un état naturel.